XIDU S1 PRO



Kurzvorstellung Beta 2.5	Der Standard-Portabel XIDU S1 PRO LED LCOS Beamer hat 1200 Ansi-Lumen einen Kontrast von 20000:1 und eine HDTV 1920 x 1080 Auflösung. Durch die LEDs ist der Projektor mit 30000 Stunden Licht Lebensdauer angegeben, das sind bei täglich vier Stunden genießen über 20.5 Jahre. Der Projektor bietet auch einen integrierten Mediaplayer an, mit dem sich Dateien dirtekt abspielen lassen. Die horizontale und vertikale Keystone-Korrektur sorgt für Spielraum beim Aufstellen. 1200 Ansi-Lumen sorgen dafür, dass auch eine Bildbreite von 352 cm möglich ist. Wenn Raumlicht vorhanden ist, dann sollte das Bild jedoch max. 235 cm breit sein. Da der Projektor Airplay, Miracast Screen Mirroring Signale erkennt, ist es möglich von einem Smartphone, Tablet, PC (Android, Windows und iOS) Videos mit einer hohen Auflösung und Surround-Sound über WLAN direkt abzuspielen. Dazu kommt, dass die Bluetooth Möglichkeit eine nützliche Ergänzung für den Projektor ist, insbesondere für die kabellose Audioübertragung. Auch das Abspielen von 1080P und 4K (komprimiert) ist für den Projektor kein Problem.
Projektionssystem	 1 x 0,65" LCoS LCD TFT Panel HDTV 16/9 Liquid Crystal on Silicon (LCOS)

Ansi-Lumen	Projektor: 1200	Leinwand:	533 Lux (bei 200 cm Leinwand)
Kontrast	Projektor: 20000:1	Leinwand:	20000:1
Schwarzwert	Projektor: 0,0600 min. Lumen	Leinwand:	0,027 min. Lumen

Offset	-
Auflösung	HDTV 1920 x 1080 2.073.600 Pixel UHD (4K2K) 3840 x 2160 komprimiert
Wiedergabesignale	Pal, SECAM, NTSC, HDTV 720p, 1080i, 1080p, 4K UHD (komprimiert), EDTV 480p, 576p **Mediaplayer Formate:** Office Dateien
Einsatzgebiet	Standard-Portabel | Externe Schulungen und Unternehmenspräsentationen sowie Produktpräsentationen. Kleine Bildbreite oder Räume mit sehr wenig Raumlicht unter 100 Lumen..
Lichtquelle	90W LED
Licht Lebensdauer	30000 Std.
Betriebskosten	0,00 € da LED
Focus	autofocus
Zoom	Kein Zoom
Objektiv	-
Projektionsverhältnis	-

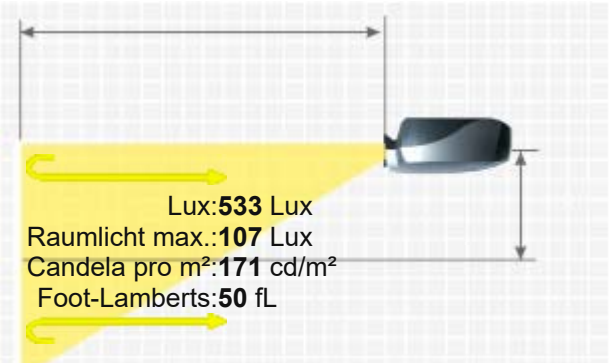

XIDU S1 PRO

Audio	2 x 10W
Anschlüsse	2x HDMI in D-Sub 15 Pin in USB-A in Audio Mini Jack out Bluetooth 5.3
Deckenmontage	JA
Stromverbrauch	110W
Maße BxHxT	-
Betriebsgeräusch	-
Gewicht	-
Keystone-Korrektur	Vert.: +/-50° Hori.: +/-50°
Ausleuchtung	-
Frequenz	-
Foot-Lamberts	50 fL / max. 352 cm Bildbreite
Candela pro m²	175 cd/m²
Ausstattung (Extras)	■ Full HD 1080P kompatibel ■ Integrierter Mediaplayer ■ W-Lan Netzwerk kompatibel. ■ 4D/4P keystone correction
Screen Mirroring	Miracast, Airplay, Windows
Baujahr	2024 // Letzte Datenänderung: 2024-11-08 Angelegt: 2024-10-11 08:57:08

16/9 Leinwandbreite:200 cm
. Leinwand :1 Gain



Mehr Details

HCinema
https://www.hcinema.de/pro/xidus1pro.html

Aufgrund unseres stetigen Engagements für die kontinuierliche Verbesserung der Qualität unserer Projektoren-Datenbank, kann diese Broschüre auch ohne Vorankündigung Änderungen unterworfen werden. HCinema haftet nicht für eventuelle, in den Produktbeschreibungen enthaltene Fehler oder Auslassungen.