VISSPL RD618

EAN/UPC:B0H1C978TB



Kurzvorstellung Beta 2.5	Der RD618 LED LCD hat 3500 Ansi-Lumen und eine HDTV 1920 x 1080 Auflösung. Durch die LEDs ist der Projektor mit 30000 Stunden Licht Lebensdauer angegeben, das sind bei täglich vier Stunden genießen über 20.5 Jahre. Eine horizontale sowie vertikale Keystone-Korrektur sorgt für eine kinderleichte Bildeinrichtung. Durch die Helligkeit von 3500 Ansi-Lumen ist eine Bildbreite von 515 cm möglich. Auch etwas hellere Räume mit einer geringeren Bildbreite (wir empfehlen max. 343 cm) wird der Projektor schaffen. Durch Google TV wird der Projektor in ein smartes Entertainment-Center mit unzähligen Funktionen. Da der Projektor Airplay, Miracast Screen Mirroring Signale erkennt, ist es möglich von einem Smartphone, Tablet, PC (Android, Windows und iOS) Videos mit einer hohen Auflösung und Surround-Sound über WLAN direkt abzuspielen. Dazu kommt, dass Dank der Bluetooth-Funktion der Projektor flexibel mit anderen Lautsprechern gekoppelt werden kann. Auch Videosignale 1080P und 4K (komprimiert) sind für den Projektor kein Problem. Der Beamer ist im Vergleich zu anderen mit 25 Dezibel Betriebsgeräusch sehr leise.
Projektionssystem	1 x LCD TFT Panel HDTV 16/9 Liquid Crystal Display

	Projektor	Leinwand
Ansi-Lumen	3500	1556 Lux (bei 200 cm Leinwand)
Kontrast	-	-
Schwarzwert	-	-

Offset	-
Auflösung	HDTV 1920 x 1080 2.073.600 Pixel UHD (4K2K) 3840 x 2160 komprimiert
Wiedergabesignale	Pal, SECAM, NTSC, HDTV 720p, 1080i, 1080p, 4K UHD (komprimiert), EDTV 480p, 576p
Einsatzgebiet	Standard-Portabel | Externe Schulungen und Unternehmenspräsentationen sowie Produktpräsentationen. Mittlere Bildbreite oder Räume mit etwas mehr Raumlicht max 200 Lumen.
Lichtquelle	LED
Licht Lebensdauer	30000 Std.
Betriebskosten	0,00 € da LED
Focus	autofocus
Zoom	Kein Zoom 50%-100% Digital Zoom
Objektiv	-
Projektionsverhältnis	-

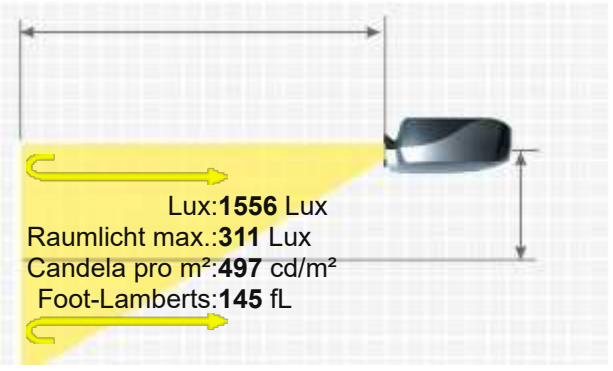

VISSPL RD618

Audio	-
Anschlüsse	HDMI (CEC,ARC) in Mini Jack Audio out USB-A in Bluetooth 5.2
Deckenmontage	Ja, ist möglich.
Stromverbrauch	72W
Maße BxHxT	-
Betriebsgeräusch	25dB
Gewicht	-
Keystone-Korrektur	Vertikal und horizontal
Ausleuchtung	-
Frequenz	-
Foot-Lamberts	108 fL / max. 515 cm Bildbreite
Candela pro m²	378 cd/m²
Ausstattung (Extras)	■ Full HD 1080P kompatibel ■ High Dynamic Range (HDR) ■ W-Lan Netzwerk kompatibel. ■ Google TV (Voice Assistant) ■ Auto 6D Keystone ■ 360? AI Gimbal ■ HDR10+
Screen Mirroring	Miracast, Airplay, Windows
Baujahr	2026 // Letzte Datenänderung: 2026-10-05 Angelegt: 2026-09-14 09:24:46

16/9 Leinwandbreite:200 cm
. Leinwand :1 Gain



Mehr Details

https://www.hcinema.de/pro/vissplrd618.html

Aufgrund unseres stetigen Engagements für die kontinuierliche Verbesserung der Qualität unserer Projektoren-Datenbank, kann diese Broschüre auch ohne Vorankündigung Änderungen unterworfen werden. HCinema haftet nicht für eventuelle, in den Produktbeschreibungen enthaltene Fehler oder Auslassungen.