Viewsonic PS501X



Kurzvorstellung Beta 2.5	Der PS501X kurz vorgestellt: Der Viewsonic Kurzdistanz 3D DLP Projektor bietet 3500 Ansi-Lumen einen Kontrast von 22000:1 und eine XGA 1024 x 768 Auflösung. Die Lebensdauer der Lampe beträgt bis zu 15000 Stunden, was umgerechnet über 20.5 Jahre bei 2 Stunden täglich wären. Durch das Kurzdistanz-Projektionsverhältnis von nur 0.61:1 stört der Projektor auch nicht im Raum. Für ein 2m breites Bild muss der Projektor gerade mal 122 cm von der Leinwand entfernt stehen. Auch Videosignale 1080P sowie 3D sind für den Projektor kein Problem. Das 2018 gebaute Modell wird von Viewsonic nicht mehr angeboten, ist in unserer Projektoren-Datenbank aber immer noch sehr beliebt.
Projektionssystem	DLP Chip XGA 4/3 Ti Digital Light Processing Chip
Ansi-Lumen	Projektor: 3500 — Leinwand: 1167 Lux (bei 200 cm Leinwand)
Kontrast	Projektor: 22000:1 full on/off — Leinwand: 22000:1 full on/off
Schwarzwert	Projektor: 0,1591 min. Lumen — Leinwand: 0.053 min. Lumen
Offset	-
Auflösung	XGA 1024 x 768 786.432 Pixel HDTV 1920 x 1080 komprimiert
Wiedergabesignale	Pal, SECAM, NTSC, HDTV 720p, 1080i, 1080p, 3D, EDTV 480p, 576p
Disc Erkennung	DVD | HD Blu-ray (komprimiert) | 3D Blu-ray (komprimiert) | ~~4K UHD Blu-ray~~
3D Kompatibilität	Frame-Packing (Full HD 3D) | Side-by-Side | Top-and-Bottom Frame Sequential (3D Ready)
Einsatzgebiet	Kurzdistanz | Präsentationen und externe Schulungen sowie Produktpräsentationen. Mittlere Bildbreite oder Räume mit etwas mehr Raumlicht max 200 Lumen.
Lichtquelle	200W Lampe Artikel Nr.: RLC-108
Licht Lebensdauer	5000 Std. / 15000 Std. im Eco Mode
Betriebskosten	-
Focus	manuell
Zoom	Kein Zoom
Objektiv	-
Projektionsverhältnis	-



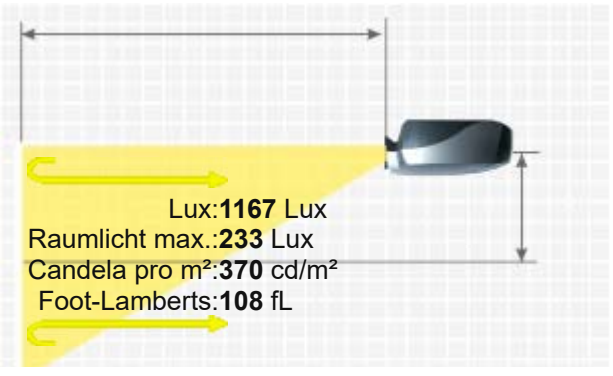

VIEWSONIC PS501X

Audio	10W
Anschlüsse	2 x HDMI in D-sub 15pin 2 x in und out Cinch Video in Mini Jack Audio in und out USB in RS232C Din 9 pin in RJ45 in
Deckenmontage	JA
Stromverbrauch	260W
Maße BxHxT	292 x 115 x 236 mm (11,5"x4,5"x9,3") 7.92 L/dm³
Betriebsgeräusch	-
Gewicht	2,60 kg / 5,73 lbs.
Keystone-Korrektur	Vert.: +/-40°
Ausleuchtung	-
Frequenz	H-sync: 15-102 kHz V-sync: 23-120 Hz
Foot-Lamberts	108 fL / max. 515 cm Bildbreite
Candela pro m²	378 cd/m²
Ausstattung (Extras)	■ Real Full HD 3D ■ Full HD 1080P kompatibel ■ Eco Mode ■ Kensington Slot ■ Lan Netzwerk kompatibel. ■ Kurzdistanz Projektor
Screen Mirroring	-
Baujahr	2018 // Letzte Datenänderung: 2023-08-04 Angelegt: 2018-06-14 16:42:42



4/3 Leinwandbreite:200 cm
. Leinwand:1 Gain

Mehr Details

HCinema
https://www.hcinema.de/pro/viewsonicps501x.html

Aufgrund unseres stetigen Engagements für die kontinuierliche Verbesserung der Qualität unserer Projektoren-Datenbank, kann diese Broschüre auch ohne Vorankündigung Änderungen unterworfen werden. HCinema haftet nicht für eventuelle, in den Produktbeschreibungen enthaltene Fehler oder Auslassungen.