TOPTRO X9



Kurzvorstellung Beta 2.5	Der X9 LED DLP Projektor von TOPTRO hat 1200 Ansi-Lumen einen Kontrast von 15000:1 und eine HDTV 1920 x 1080 Auflösung. Die Lebensdauer beträgt durch die LEDs 30000 Stunden, was umgerechnet über 20.5 Jahre bei 4 Stunden täglich wären. Die horizontale und vertikale Keystone-Korrektur sorgt für Spielraum beim Aufstellen. 1200 Ansi-Lumen sorgen dafür, dass auch eine Bildbreite von 352 cm möglich ist. Wenn Raumlicht vorhanden ist, dann sollte das Bild jedoch max. 235 cm breit sein. Das Model erkennt Airplay, Miracast Screen Mirroring-Signale, so ist es möglich, Videos mit hoher Auflösung und Surround-Sound direkt über WLAN von einem Smartphone, Tablet oder PC (Android, Windows und iOS) abzuspielen. Als weiteres Extra ist zu erwähnen, dass durch die Bluetooth-Funktion der Projektor mit externen kabellosen Lautsprechern verbunden werden kann. Auch Videosignale 1080P und 4K (komprimiert) sind für den Projektor kein Problem.
Projektionssystem	1 x DLP DLP Chip HDTV 16/9 Ti Digital Light Processing Chip

	Projektor		Leinwand
Ansi-Lumen	1200		533 Lux (bei 200 cm Leinwand)
Kontrast	15000:1		15000:1
Schwarzwert	0,0800 min. Lumen		0,036 min. Lumen

Offset	-
Auflösung	HDTV 1920 x 1080 2.073.600 Pixel UHD (4K2K) 3840 x 2160 komprimiert
Wiedergabesignale	Pal, SECAM, NTSC, HDTV 720p, 1080i, 1080p, 4K UHD (komprimiert), EDTV 480p, 576p
Einsatzgebiet	Standard-Portabel | Externe Schulungen und Unternehmenspräsentationen sowie Produktpräsentationen. Kleine Bildbreite oder Räume mit sehr wenig Raumlicht unter 100 Lumen..
Lichtquelle	LED
Licht Lebensdauer	30000 Std.
Betriebskosten	0,00 € da LED
Focus	autofocus
Zoom	Kein Zoom 50%-100% Digital
Objektiv	-
Projektionsverhältnis	-
Audio	2 x 18W Dolby + DSP

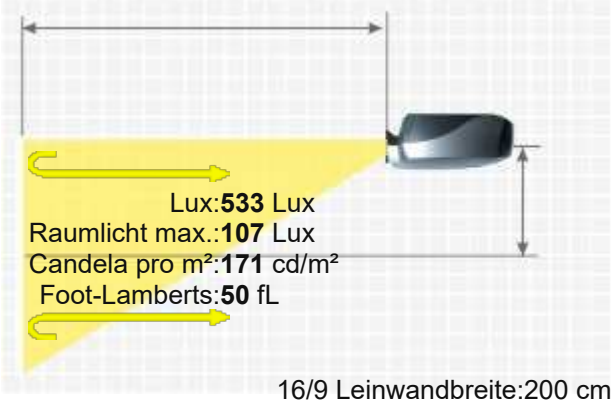

16/9 Leinwandbreite:200 cm
. Leinwand :1 Gain

TOPTRO X9

Anschlüsse	2x HDMI in Mini Jack Audio out USB-A in Bluetooth 5.2 
Deckenmontage	Ja, ist möglich.
Stromverbrauch	95W
Maße BxHxT	-
Betriebsgeräusch	35dB
Gewicht	-
Keystone-Korrektur	Vertikal automatisch und horizontal
Ausleuchtung	-
Frequenz	-
Foot-Lamberts	50 fL / max. 352 cm Bildbreite
Candela pro m²	175 cd/m²
Ausstattung (Extras)	■ Full HD 1080P kompatibel ■ Automatische und manuelle vertikale Keystone-Korrektur ■ W-Lan Netzwerk kompatibel. ■ Netflix Certified ■ Auto Keystone ■ Auto Obstacle Avoidance ■ Auto Screen Fit ■ 1/4-inch Screw Hole
Screen Mirroring	Miracast, Airplay, Windows
Baujahr	2025 // Letzte Datenänderung: 2026-06-08



Mehr Details

HCinema

https://www.hcinema.de/pro/toptrox9.html

Aufgrund unseres stetigen Engagements für die kontinuierliche Verbesserung der Qualität unserer Projektoren-Datenbank, kann diese Broschüre auch ohne Vorankündigung Änderungen unterworfen werden. HCinema haftet nicht für eventuelle, in den Produktbeschreibungen enthaltene Fehler oder Auslassungen.