SVIC S620D

< 30 dB
Leise



SVIC S620D

Kurzvorstellung Beta 2.5	Der Standard-Portabel SVIC S620D LCD Beamer hat 120 Ansi-Lumen einen Kontrast von 500:1 und eine WVGA 800 x 480 Auflösung. Hersteller SVIC gibt die Lebensdauer der Lampe mit 6000 Stunden an, das sind bei täglich zwei Stunden genießen über 8.2 Jahre. Da SVIC die Helligkeit des Projektors in Lumen angibt, haben wir einen ca. Ansi-Lumen Wert in dem Fall errechnet. Bis zu 111 cm Bildbreite kann der Projektor gut ausleuchten durch die 120 Ansi-Lumen. Bei Raumlicht sollte die Bildbreite aber am besten unter 74 cm liegen. Mit nur 28 Dezibel Betriebsgeräusch ist das Modell im Vergleich zu anderen schon sehr leise. Das Modell wird von SVIC nicht mehr angeboten.
Projektionssystem	LCD TFT Panel WVGA 16/9 Liquid Crystal Display

	Projektor	Leinwand
Ansi-Lumen	ca. 120 / 2000 Lumen	53 Lux (bei 200 cm Leinwand)
Kontrast	500:1 full on/off	500:1 full on/off
Schwarzwert	0,2400 min. Lumen	0.106 min. Lumen

Offset	-
Auflösung	WVGA 800 x 480 384.000 Pixel
Wiedergabesignale	PAL, SECAM, NTSC, HDTV 720p, 1080i, EDTV 480p, 576p
Einsatzgebiet	Standard-Portabel | Externe Schulungen und Unternehmenspräsentationen sowie Produktpräsentationen. Sehr kleine Bildbreite und Räume mit sehr wenig Raumlicht.
Lichtquelle	-
Licht Lebensdauer	6000 Std.
Betriebskosten	-
Focus	-
Zoom	-
Objektiv	-
Projektionsverhältnis	-
Audio	2 x 2W
Anschlüsse	D-sub 15 pin in YUV in S-Video in Cinch Video in Antenne in
Deckenmontage	-

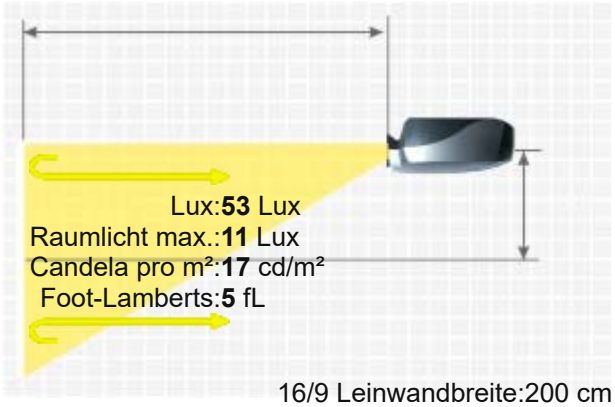

16/9 Leinwandbreite:200 cm
. Leinwand:1 Gain

Stromverbrauch	-
Maße BxHxT	-
Betriebsgeräusch	28dB

Gewicht	-
Keystone-Korrektur	-
Ausleuchtung	-
Frequenz	-
Foot-Lamberts	5 fL / max. 111 cm Bildbreite
Candela pro m²	17.5 cd/m²
Ausstattung (Extras)	■ Passwortschutz ■ PAL/SECAM Tuner + DVB-T (DTV)
Screen Mirroring	-
Baujahr	- // Letzte Datenänderung: 2024-06-04

Mehr Details

HCinema

https://www.hcinema.de/pro/svics620d.html

Aufgrund unseres stetigen Engagements für die kontinuierliche Verbesserung der Qualität unserer Projektoren-Datenbank, kann diese Broschüre auch ohne Vorankündigung Änderungen unterworfen werden. HCinema haftet nicht für eventuelle, in den Produktbeschreibungen enthaltene Fehler oder Auslassungen.