Sony VPL PS10



SONY VPL PS10

Projektionssystem	3 x 0,9" LCD TFT Panel SVGA 4/3 Liquid Crystal Display		
Ansi-Lumen	Projektor: 1500	Leinwand: 500 Lux (bei 200 cm Leinwand)	
Kontrast	Projektor: -	Leinwand: -	
Schwarzwert	Projektor: -	Leinwand: -	
Offset	50%		
Auflösung	SVGA 800 x 600 480.000 Pixel XGA 1024 x 768 komprimiert		
Wiedergabesignale	PAL, SECAM, NTSC, NTSC4.43, PAL-M		
Einsatzgebiet	Standard-Portabel | Externe Schulungen und Unternehmenspräsentationen sowie Produktpräsentationen. Kleine Bildbreite oder Räume mit sehr wenig Raumlicht unter 100 Lumen..		
Lichtquelle	200W UHP Lampe Artikel Nr.: LMP-P202		
Licht Lebensdauer	1500 Std.		
Betriebskosten	-		
Focus	manuell		
Zoom	manuell 1.22		
Objektiv	-		
Projektionsverhältnis	1,8-2,2:1		
Audio	2 x 0,5W Stereo		
Anschlüsse	D sub 15pin in S-Video in Cinch Video in RS232C in USB Typ A, B Maus Port Mini Jack in 5V out		
Deckenmontage	Ja		
Stromverbrauch	290W		
Maße BxHxT	325 x 110 x 285 mm (12,8"x4,3"x11,2") 10.19 L/dm³		



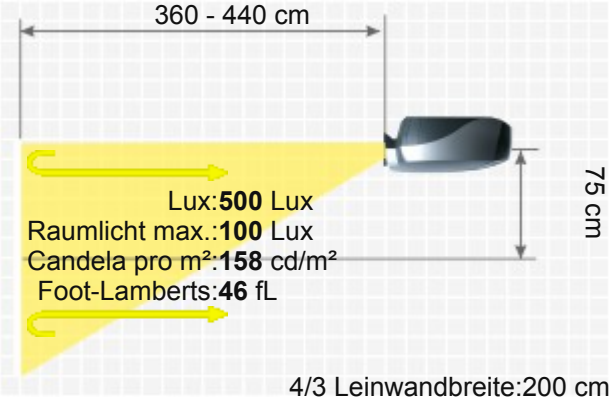

4/3 Leinwandbreite:200 cm
. Leinwand:1 Gain

Betriebsgeräusch	-
Gewicht	4,90 kg / 10,8 lbs.
Keystone-Korrektur	Vert.: +/-15°
Ausleuchtung	-
Frequenz	H-sync: 15-91 kHz V-sync: 43-85 Hz
Foot-Lamberts	46 fL / max. 337 cm Bildbreite
Candela pro m²	161 cd/m²
Ausstattung (Extras)	■ Freeze ■ Kensington Slot ■ Fernbedienung mit Laserpointer und Maussteuerung ■ Digital Zoom 4fach
Screen Mirroring	-

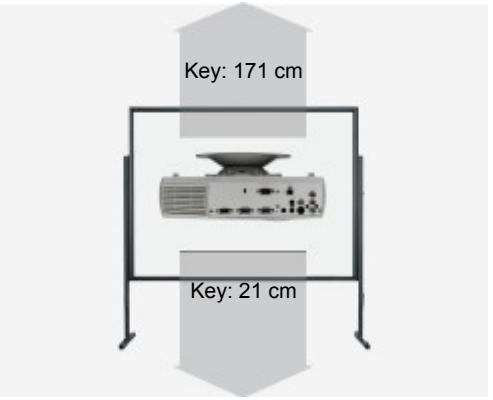

Optional erhältliche Objektive

Name	Ratio	Abstand	Shift V	Shift H	Zoom
		Zoom Wechselobjektive			
Sony VPLL-CW10	1.45-1.75:1	2.9-3.5 m	50% Fix		manuell
		Fix Wechselobjektive			
Sony VPLL-CT10	2.83:1	5.7 m	50% Fix		Kein Zoom

Baujahr: 2002 // Letzte Datenänderung: 2023-08-04



Mehr Details

https://www.hcinema.de/pro/sonyvplps10.html

Aufgrund unseres stetigen Engagements für die kontinuierliche Verbesserung der Qualität unserer Projektoren-Datenbank, kann diese Broschüre auch ohne Vorankündigung Änderungen unterworfen werden. HCinema haftet nicht für eventuelle, in den Produktbeschreibungen enthaltene Fehler oder Auslassungen.