SIM2 4K SIM2 xTV INV

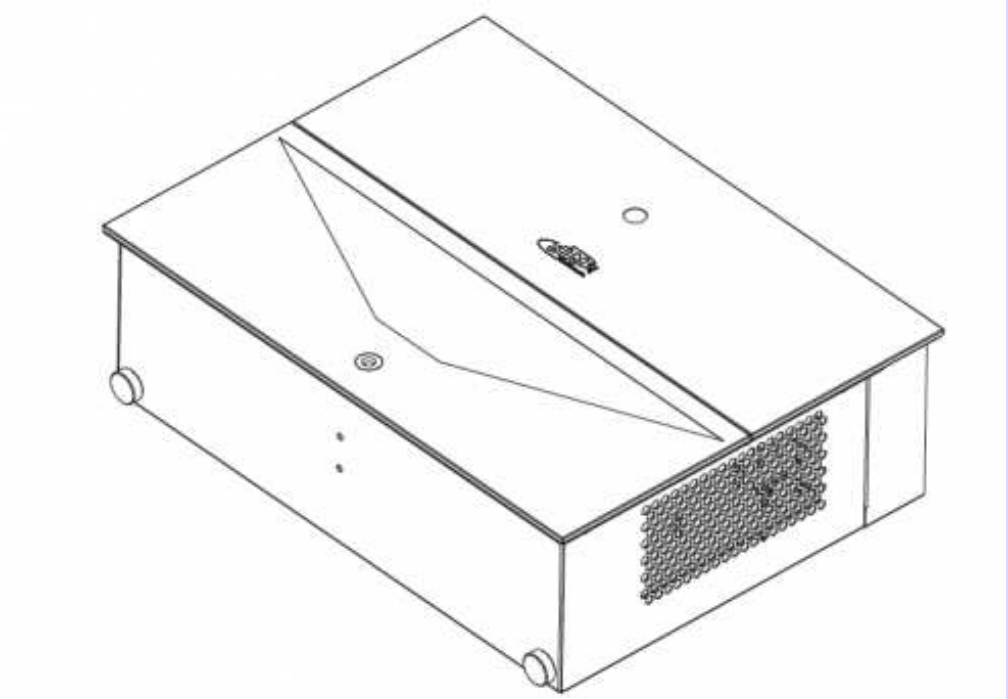

Kurzvorstellung Beta 2.5	Hersteller SIM2 bietet mit dem 4K SIM2 xTV INV einen Kurzdistanz DLP Laser Projektor mit UHD (4K2K) 3840 x 2160 Auflösung an. Durch die Lasertechnik hat der Projektor eine Licht Lebensdauer von bis zu 25000 Stunden, was umgerechnet über 17.1 Jahre bei 4 Stunden täglich wären. Inklusive eines integrierten Mediaplayer, mit dem sich Dateien dirtekt abspielen lassen. Da es sich um einen Kurzdistanz-Projektor handelt, lässt sich der Projektor sehr nahe an die Wand stellen. Für ein 2 m breites Bild muss der Projektor gerade mal 50 cm von der Leinwand entfernt stehen. Auch Videosignale 1080P und 4K sind für den Projektor kein Problem. Er kam 2021 auf den Markt und wird jetzt nicht mehr vom Hersteller SIM2 angeboten.
Projektionssystem	1 x DLP Chip HDTV 16/9 Ti Digital Light Processing Chip
Ansi-Lumen	Projektor: 2900 — Leinwand: 1289 Lux (bei 200 cm Leinwand)
Kontrast	Projektor: - — Leinwand: -
Schwarzwert	Projektor: - — Leinwand: -
Offset	-
Auflösung	UHD (4K2K) 3840 x 2160 8.294.400 Pixel / FHD E-Shift
Wiedergabesignale	Pal, SECAM, NTSC, HDTV 720p, 1080i, 1080p, 4K UHD, EDTV 480p, 576p **Mediaplayer Formate:** Container format: AVI, MP4, MKV, TS, FLV OGM Video: .AVI,.WMV,.MP4,.MOV,.3GP,.MKV,.MPG,.MPEG,.VOB,.FLV, WebM,.VRO,.OGM Audio: .wma,.wmv,.mp4,.FLAC,.MP2,.MP3 music(mp3 aac wma wav) Picture: .jpeg,.bmp,.PNG,.GIF,.webp,.mpo
Disc Erkennung	DVD | HD Blu-ray | ~~3D Blu-ray~~ | 4K UHD Blu-ray (60p)
Einsatzgebiet	Kurzdistanz | Präsentationen und externe Schulungen sowie Produktpräsentationen. Mittlere Bildbreite oder Räume mit wenig Raumlicht max. 100 Lumen.
Lichtquelle	Laser
Licht Lebensdauer	25000 Std.
Betriebskosten	0,00 € da Laser
Focus	manuell
Zoom	Kein Zoom
Objektiv	-
Projektionsverhältnis	-
Audio	2 x15W

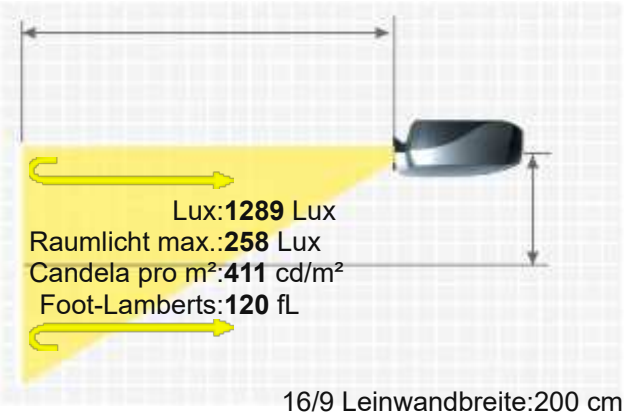

16/9 Leinwandbreite:200 cm
. Leinwand :1 Gain

Anschlüsse	3 x HDMI in USB 2.0 und 3.0 S/PDIF out RS232C Kopfhörer in
Deckenmontage	Ja, ist möglich.
Stromverbrauch	-
Maße BxHxT	580 x 189 x 439 mm (22,8"x7,4"x17,3") 48.12 L/dm³
Betriebsgeräusch	-
Gewicht	-
Keystone-Korrektur	-
Ausleuchtung	-
Frequenz	-
Foot-Lamberts	120 fL / max. 547 cm Bildbreite
Candela pro m²	420 cd/m²
Ausstattung (Extras)	■ Full HD 1080P kompatibel ■ Integrierter Mediaplayer ■ High Dynamic Range (HDR) ■ Kurzdistanz Projektor
Screen Mirroring	-
Baujahr	2021 // Letzte Datenänderung: 2025-04-07 Angelegt: 2021-09-02 13:44:33
Mehr Details	HCinema https://www.hcinema.de/pro/sim24ksim2xtvinv.html

Aufgrund unseres stetigen Engagements für die kontinuierliche Verbesserung der Qualität unserer Projektoren-Datenbank, kann diese Broschüre auch ohne Vorankündigung Änderungen unterworfen werden. HCinema haftet nicht für eventuelle, in den Produktbeschreibungen enthaltene Fehler oder Auslassungen.