Sharp XV C2E/U

Kurzvorstellung Beta 2.5	Der Heimkino XV C2E/U LCD hat 45 Ansi-Lumen einen Kontrast von 150:1 und eine Auflösung. Mit der Lens Shift Funktion lässt sich der Projektor sehr frei aufstellen. Der Projektor wird vom Hersteller nicht mehr verkauft.		
Projektionssystem	1 x 1,32" LCD TFT Panel 4/3 Liquid Crystal Display		
Ansi-Lumen	Projektor: 45	Leinwand:	15 Lux (bei 200 cm Leinwand)
Kontrast	Projektor: 150:1 full on/off	Leinwand:	150:1 full on/off
Schwarzwert	Projektor: 0,3000 min. Lumen	Leinwand:	0.102 min. Lumen
Lens shift	Vert.: +0,0% -43,5% manuell		
Auflösung	576000		
Wiedergabesignale	PAL, NTSC 3,58, NTSC 4,43		
Disc Erkennung	DVD | ~~HD Blu-ray~~ | ~~3D Blu-ray~~ | ~~4K UHD Blu-ray~~		
Einsatzgebiet	Heimkino | Sehr kleine Bildbreite und Räume mit sehr wenig Raumlicht.		
Lichtquelle	155W Metalldampf Lampe Artikel Nr.: CLMPF0050DE01		
Licht Lebensdauer	-		
Betriebskosten	-		
Focus	manuell		
Zoom	Kein Zoom		
Objektiv	F=2,0 f=56,5mm		
Projektionsverhältnis			

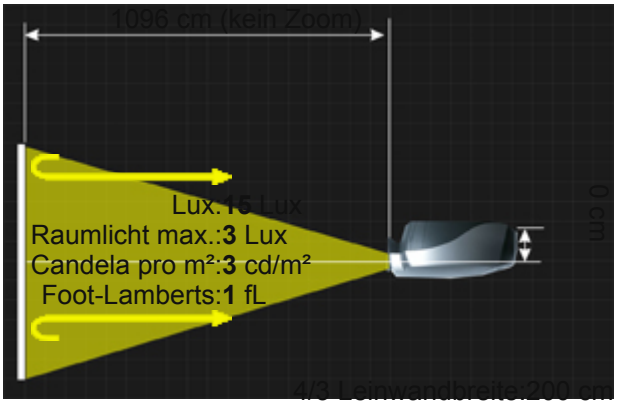

. Leinwand:1 Gain