Philips PicoPix Micro 2



PHILIPS PICOPIX MICRO 2

Kurzvorstellung Beta 2.5	Der PicoPix Micro 2 kurz vorgestellt: Der Philips Micro-Portabel LED DLP Projektor bietet 150 Ansi-Lumen einen Kontrast von 600:1 und eine WVGA 854 x 480 Auflösung. Hersteller Philips gibt die Lebensdauer von 30000 Stunden an, das sind bei täglich vier Stunden genießen über 20.5 Jahre. Eine Bildbreite von bis zu 124 cm ist möglich. Bei Raumlicht sollte das Bild jedoch kleiner gewählt werden. Wir empfehlen max. 83 cm. Durch den eingebauten 3000 mAh Akku ist keine Stromzufuhr nötig, wodurch sich der Beamer schnell und flexibel aufstellen lässt. Der Projektor hat optional eine Screen Mirroring-Unterstützung, die es ermöglicht über WLAN Videos in hoher Auflösung und Surround-Sound von Smartphones, Tablets und PCs mit Android, Windows oder iOS direkte Wiederzugeben. Des Weiteren ist er Full HD 1080P kompatibel. Das Modell wurde von Philips 2021 gebaut und ist nicht mehr aktuell, ist aber immer noch ein beliebter Projektor in unserer Datenbank.
Projektionssystem	1 x Ti DLP Chip WVGA 16/9 Ti Digital Light Processing Chip
Ansi-Lumen	Projektor: 150 / Leinwand: 67 Lux (bei 200 cm Leinwand)
Kontrast	Projektor: 600:1 / Leinwand: 600:1
Schwarzwert	Projektor: 0,2500 min. Lumen / Leinwand: 0,112 min. Lumen
Offset	-
Auflösung	WVGA 854 x 480 409.920 Pixel HDTV 1920 x 1080 komprimiert
Wiedergabesignale	Pal, SECAM, NTSC, HDTV 720p, 1080i, 1080p, EDTV 480p, 576p
Einsatzgebiet	Micro-Portabel | Akku Projektor | Kleine mobile Präsentationen. Sehr kleine Bildbreite und Räume mit sehr wenig Raumlicht.
Lichtquelle	LED
Licht Lebensdauer	30000 Std.
Betriebskosten	0,00 € da LED
Focus	manuell
Zoom	-
Objektiv	-
Projektionsverhältnis	-

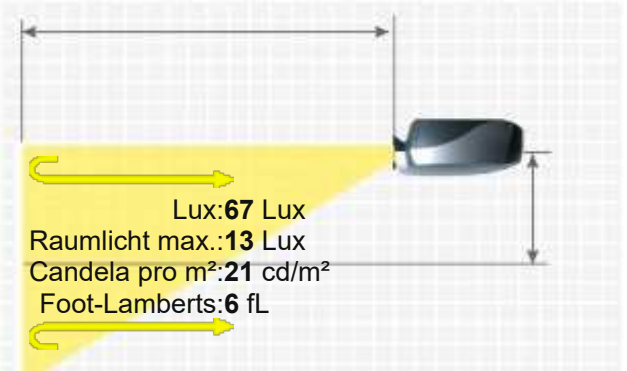

Audio	2 x 3W
Anschlüsse	HDMI (ARC) in Micro USB Audio 3,5mm USB-C
Deckenmontage	Ja, ist möglich.
Stromverbrauch	-
Maße BxHxT	-
Betriebsgeräusch	-
Gewicht	-
Keystone-Korrektur	-
Ausleuchtung	-
Frequenz	-
Foot-Lamberts	6 fL / max. 124 cm Bildbreite
Candela pro m²	21 cd/m²
Ausstattung (Extras)	■ Full HD 1080P kompatibel ■ Batterie: 3000 mAh ■ ARC ■ CEC
Screen Mirroring	Wireless
Baujahr	2021 // Letzte Datenänderung: 2025-03-24 Angelegt: 2021-02-04 14:22:06
Mehr Details	https://www.hcinema.de/pro/philipspicopixmicro2.html



16/9 Leinwandbreite:200 cm
. Leinwand :1 Gain

Aufgrund unseres stetigen Engagements für die kontinuierliche Verbesserung der Qualität unserer Projektoren-Datenbank, kann diese Broschüre auch ohne Vorankündigung Änderungen unterworfen werden. HCinema haftet nicht für eventuelle, in den Produktbeschreibungen enthaltene Fehler oder Auslassungen.