# Panasonic PT LB75E/A



PANASONIC PT LB75E/A

| | |
|---|---|
| Kurzvorstellung<br>Beta 2.5 | Der Standard-Portabel Panasonic PT LB75E/A LCD Beamer hat 2600 Ansi-Lumen einen Kontrast von 500:1 und eine XGA 1024 x 768 Auflösung.<br>2600 Ansi-Lumen sorgen dafür, dass auch eine Bildbreite von 444 cm möglich ist. Wenn Raumlicht vorhanden ist, dann sollte das Bild jedoch max. 296 cm breit sein. Dieses Modell wird von Panasonic nicht mehr angeboten. |
| Projektionssystem | 3 x 0,63" LCD TFT Panel<br>XGA 4/3 Liquid Crystal Display |

| | Projektor | Leinwand |
|---|---|---|
| Ansi-Lumen | 2600 | 867 Lux (bei 200 cm Leinwand) |
| Kontrast | 500:1 full on/off | 500:1 full on/off |
| Schwarzwert | 5,2000 min. Lumen | 1.744 min. Lumen |

| | |
|---|---|
| Offset | - |
| Auflösung | XGA 1024 x 768<br>786.432 Pixel |
| Wiedergabesignale | PAL, SECAM, NTSC, HDTV 720p, 1080i, EDTV 480p, 576p |
| Einsatzgebiet | Standard-Portabel \| Externe Schulungen und Unternehmenspräsentationen sowie Produktpräsentationen.<br>Mittlere Bildbreite oder Räume mit wenig Raumlicht max. 100 Lumen. |
| Lichtquelle | 220W UHM Lampe<br>Artikel Nr.: ET-LAB80 |



| | |
|---|---|
| Licht Lebensdauer | 3000 Std. |
| Betriebskosten | 19,51% / 0,08 € |
| Focus | manuell |
| Zoom | manuell 1.2 |
| Objektiv | F=1,65-1,93 f=18,53-22,18 mm |
| Projektionsverhältnis | - |
| Audio | 1W Mono |

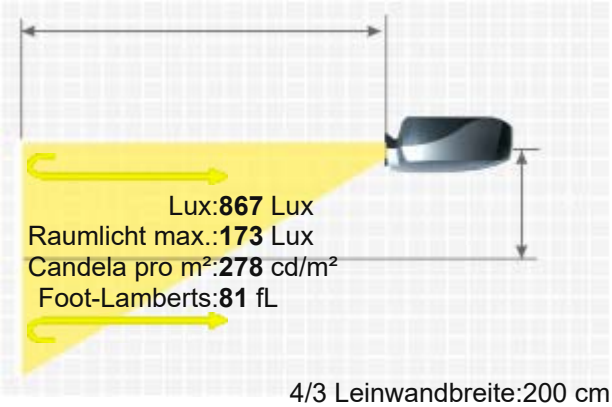


| | |
|---|---|
| Anschlüsse | D-sub 15 pin in und out<br>S-Video in<br>Cinch Video in<br>Cinch Stereo in<br>Mini Jack Audio in und out<br>RS232C |




| | |
|---|---|
| Deckenmontage | Ja |
| Stromverbrauch | 300W |

| | |
|---|---|
| Maße BxHxT | 368 x 88 x 233 mm (14,5"x3,5"x9,2") 7.55 L/dm³ |
| Betriebsgeräusch | - |
| Gewicht | 2,96 kg / 6,53 lbs. |
| Keystone-Korrektur | Vert.: +/-30° |
| Ausleuchtung | - |
| Frequenz | H-sync: 15-91 kHz<br>V-sync: 50-85 Hz |
| Foot-Lamberts | 81 fL / max. 444 cm Bildbreite |
| Candela pro m² | 283.5 cd/m² |
| Ausstattung (Extras) | ■ Direkt Power Off<br>■ Freeze<br>■ Tafel Modus<br>■ Kensington Slot<br>■ Gamma-Korrektur<br>■ Passwortschutz<br>■ Digital Zoom<br>■ |
| Screen Mirroring | - |
| Baujahr | 2008 // Letzte Datenänderung: 2023-08-04 |
| Mehr Details | HCinema<br>https://www.hcinema.de/pro/panasonicptlb75.html |

Aufgrund unseres stetigen Engagements für die kontinuierliche Verbesserung der Qualität unserer Projektoren-Datenbank, kann diese Broschüre auch ohne Vorankündigung Änderungen unterworfen werden. HCinema haftet nicht für eventuelle, in den Produktbeschreibungen enthaltene Fehler oder Auslassungen.