Optoma TX650



OPTOMA TX650

Kurzvorstellung
Beta 2.5

Der Standard-Portabel Optoma TX650 DLP Beamer hat 2000 Ansi-Lumen einen Kontrast von 2200:1 und eine XGA 1024 x 768 Auflösung.
Eine Bildbreite von bis zu 389 cm ist möglich, da der Projektor 2000 Ansi-Lumen hat. Wenn Raumlicht vorhanden ist dann sollte das Bild jedoch max. 259 cm breit sein. Seit 2007 auf dem Markt, wird das Modell jetzt nicht mehr vom Hersteller Optoma angeboten.

Projektionssystem	 1 x 0,55" DDR DLP Chip XGA 4/3 Ti Digital Light Processing Chip		
Ansi-Lumen	Projektor: 2000	Leinwand:	667 Lux (bei 200 cm Leinwand)
Kontrast	Projektor: 2200:1 full on/off	Leinwand:	2200:1 full on/off
Schwarzwert	Projektor: 0,9091 min. Lumen	Leinwand:	0.304 min. Lumen
Offset	-		
Auflösung	XGA 1024 x 768 786.432 Pixel SXGA+ 1400 x 1050 komprimiert		
Wiedergabesignale	PAL, SECAM, NTSC, HDTV 720p, 1080i, EDTV 480p, 576p		
Einsatzgebiet	Standard-Portabel | Externe Schulungen und Unternehmenspräsentationen sowie Produktpräsentationen. Mittlere Bildbreite oder Räume mit wenig Raumlicht max. 100 Lumen.		
Lichtquelle	180W UHP Lampe Artikel Nr.: BL-FU200C / SP.86J01G.C01		
Licht Lebensdauer	2000 Std. 3000 Std. imEco Mode		
Betriebskosten	-		
Focus	manuell		
Zoom	manuell 1.09		
Objektiv	F=2,35-2,47 f=21,83-23,81 mm		
Projektionsverhältnis	-		
Audio	Nein		
Anschlüsse	DVI-I mit HDCP D-sub 15pin in S-Video in Cinch Video RS232C		

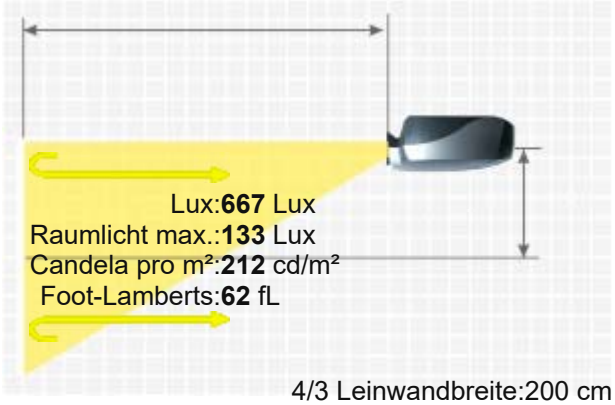

4/3 Leinwandbreite:200 cm
. Leinwand:1 Gain



Deckenmontage	Ja
Stromverbrauch	260W / 10W standby
Maße BxHxT	230 x 95 x 210 mm (9,1"x3,7"x8,3") 4.59 L/dm³
Betriebsgeräusch	32 dB im Eco Mode

Gewicht	1,90 kg / 4,19 lbs.
Keystone-Korrektur	Vert.: +/-16°
Ausleuchtung	85%
Frequenz	H-sync: 15-100 kHz V-sync: 56-85 Hz
Foot-Lamberts	62 fL / max. 389 cm Bildbreite
Candela pro m²	217 cd/m²
Ausstattung (Extras)	■ Freeze ■ Eco Mode ■ Kensington Slot ■ sRGB ■ Passwortschutz ■ Fernbedienung mit Beleuchtung ■ Digital Zoom ■
Screen Mirroring	-
Baujahr	2007 // Letzte Datenänderung: 2023-08-04

Mehr Details

HCinema

https://www.hcinema.de/pro/optomatx650.html

Aufgrund unseres stetigen Engagements für die kontinuierliche Verbesserung der Qualität unserer Projektoren-Datenbank, kann diese Broschüre auch ohne Vorankündigung Änderungen unterworfen werden. HCinema haftet nicht für eventuelle, in den Produktbeschreibungen enthaltene Fehler oder Auslassungen.