Optoma PRO180ST



OPTOMA PRO180ST

Kurzvorstellung Beta 2.5	Der Optoma PRO180ST 3D BrilliantColor DLP Beamer hat 2500 Ansi-Lumen einen Kontrast von 3000:1 und eine SVGA 800 x 600 Auflösung. Eine Bildbreite von bis zu 435 cm ist möglich. Bei Raumlicht sollte das Bild jedoch kleiner gewählt werden. Wir empfehlen max. 290 cm. Des Weiteren kann der Projektor 1080P ohne Probleme abspielen. Die nur 30 Dezibel Betriebsgeräusch machen die Projektion leise. Der Projektor kam 2011 auf den Markt und wird vom Hersteller nicht mehr verkauft.
Projektionssystem	1 x 0,55" DC3 DLP Chip SVGA 4/3 Ti Digital Light Processing Chip
Ansi-Lumen	Projektor: 2500 — Leinwand: 833 Lux (bei 200 cm Leinwand)
Kontrast	Projektor: 3000:1 full on/off — Leinwand: 3000:1 full on/off
Schwarzwert	Projektor: 0,8333 min. Lumen — Leinwand: 0.278 min. Lumen
Offset	-
Auflösung	SVGA 800 x 600 480.000 Pixel UXGA 1600 x 1200 komprimiert
Wiedergabesignale	PAL, SECAM, NTSC, HDTV 720p, 1080i, 1080p EDTV 480p, 576p
3D Kompatibilität	Frame Sequential (3D Ready) — 120Hz frame sequential 3D for resolutions up to 720p, 60Hz field sequential 3D for resolutions up to 480i
Einsatzgebiet	Standard-Portabel | Externe Schulungen und Unternehmenspräsentationen sowie Produktpräsentationen. Mittlere Bildbreite oder Räume mit wenig Raumlicht max. 100 Lumen.
Lichtquelle	180W P-VIP Lampe Artikel Nr.: BL-FP180E / SP.8EF01GC01
Licht Lebensdauer	3000 Std. 5000 Std. im Eco Mode
Betriebskosten	-
Focus	manuell
Zoom	Kein Zoom
Objektiv	F=2,55 f=10,19mm
Projektionsverhältnis	-
Audio	2 x 5W

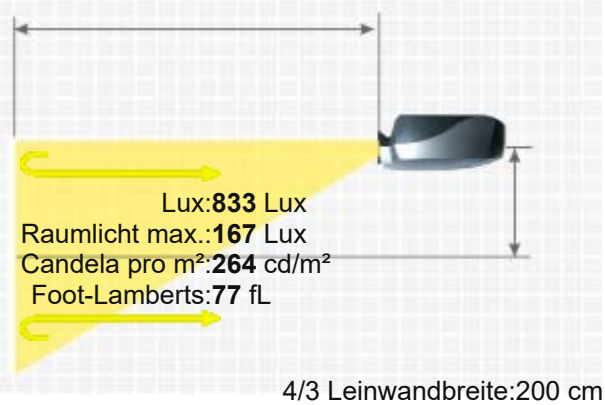

4/3 Leinwandbreite:200 cm
. Leinwand:1 Gain

Anschlüsse	D-sub 15 pin in S-Video in Cinch Video in Cinch Stereo in Mini Jack Audio in und out RS232C
Deckenmontage	Ja
Stromverbrauch	255 / 233W im Eco Mode
Maße BxHxT	324 x 97 x 234 mm (12,8"x3,8"x9,2") 7.35 L/dm³
Betriebsgeräusch	30 / 28 dB im Eco Mode
Gewicht	2,95 kg / 6,5 lbs.
Keystone-Korrektur	Vert.: +/-15°
Ausleuchtung	-
Frequenz	-
Foot-Lamberts	77 fL / max. 435 cm Bildbreite
Candela pro m²	269.5 cd/m²
Ausstattung (Extras)	■ Full HD 1080P kompatibel ■ Eco Mode ■ Kensington Slot ■ BrilliantColor™ ■ Kurzdistanz Projektor
Screen Mirroring	-
Baujahr	2011 // Letzte Datenänderung: 2023-08-04



Mehr Details

HCinema

https://www.hcinema.de/pro/optomapro180st.html

Aufgrund unseres stetigen Engagements für die kontinuierliche Verbesserung der Qualität unserer Projektoren-Datenbank, kann diese Broschüre auch ohne Vorankündigung Änderungen unterworfen werden. HCinema haftet nicht für eventuelle, in den Produktbeschreibungen enthaltene Fehler oder Auslassungen.