NuVision PRO VU P2



DLP | Full HD 1080 | Lens Shift | LED | W.-Optiken | RGB | BrilliantColor

Kurzvorstellung Beta 2.5	Kurze Vorstellung des NuVision PRO VU P2. Der DLP LED Projektor hat eine HDTV 1920 x 1080 Auflösung und einen Kontrast von 100000:1. Die Lebensdauer beträgt durch die LEDs 20000 Stunden, was bei einem täglichen schauen von 4 Stunden über 13.7 Jahre wären. Die eingebaute Lens Shift Funktion, bringt Freiheit beim Aufstellen. 800 Ansi-Lumen sorgen dafür, dass auch eine Bildbreite von 287 cm möglich ist. Wenn Raumlicht vorhanden ist, dann sollte das Bild jedoch max. 191 cm breit sein. Auch das Abspielen von 1080P ist für den Projektor kein Problem. Dieses Modell wird von NuVision nicht mehr angeboten.
Projektionssystem	1 x 0,95" DLP Chip HDTV 16/9 Ti Digital Light Processing Chip

	Projektor	Leinwand
Ansi-Lumen	800	356 Lux (bei 200 cm Leinwand)
Kontrast	100000:1 full on/off	100000:1 full on/off
Schwarzwert	0,0080 min. Lumen	0.004 min. Lumen

Offset	-
Auflösung	HDTV 1920 x 1080 2.073.600 Pixel
Wiedergabesignale	PAL, SECAM, NTSC, HDTV 720p, 1080i, 1080p EDTV 480p, 576p
Disc Erkennung	DVD | HD Blu-ray | ~~3D Blu-ray~~ | ~~4K UHD Blu-ray~~
Einsatzgebiet	Heimkino | Kleine Bildbreite oder Räume mit sehr wenig Raumlicht unter 100 Lumen..
Lichtquelle	LED
Licht Lebensdauer	20000 Std.
Betriebskosten	0,00 € da LED
Focus	manuell
Zoom	manuell 1.3
Objektiv	-
Projektionsverhältnis	-
Audio	-
Anschlüsse	2 x HDMI 1.3 D-sub 15 pin in YUV in S-Video in Cinch Video in RS232C
Deckenmontage	Ja
Stromverbrauch	240W
Maße BxHxT	520 x 244 x 560 mm (20,5"x9,6"x22") 71.05 L/dm³
Betriebsgeräusch	31 / 28 dB im Eco Mode
Gewicht	20,00 kg / 44,09 lbs.

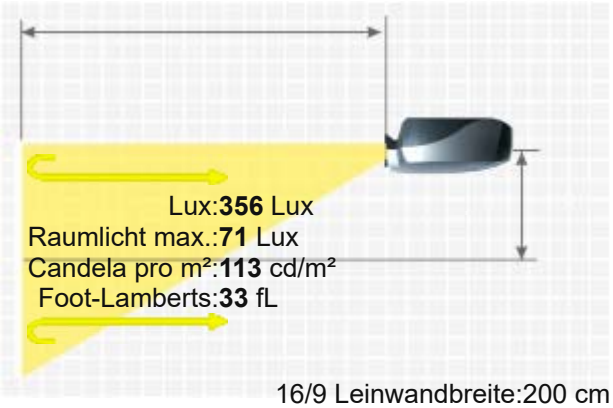

16/9 Leinwandbreite:200 cm
. Leinwand:1 Gain

NUVISION PRO VU P2

Keystone-Korrektur	-
Ausleuchtung	-
Frequenz	-
Foot-Lamberts	33 fL / max. 287 cm Bildbreite
Candela pro m²	115.5 cd/m²
Ausstattung (Extras)	■ Full HD 1080P kompatibel ■ Eco Mode ■ sRGB ■ Dynamische Irisblende ■ BrilliantColor™
Screen Mirroring	Nur optional Chromecast / Fire TV / Apple TV / Mi Box

Optional erhältliche Objektive

Name	Ratio	Abstand	Shift V	Shift H	Zoom
Zoom Wechselobjektive					
1,56-1,86:1	1.56-1.86:1	3.1-3.7 m	+/-60%	+/-15%	

Baujahr	2010 // Letzte Datenänderung: 2023-08-04
Mehr Details	HCinema https://www.hcinema.de/pro/nuvisionp2.html

Aufgrund unseres stetigen Engagements für die kontinuierliche Verbesserung der Qualität unserer Projektoren-Datenbank, kann diese Broschüre auch ohne Vorankündigung Änderungen unterworfen werden. HCinema haftet nicht für eventuelle, in den Produktbeschreibungen enthaltene Fehler oder Auslassungen.