Lite-On FP310D









Kurzvorstellung Beta 2.5	Der Lite-On FP310D DLP Beamer hat 1100 Ansi-Lumen einen Kontrast von 900:1 und eine SVGA 800 x 600 Auflösung. 1100 Ansi-Lumen sorgen dafür, dass auch eine Bildbreite von 289 cm möglich ist. Wenn Raumlicht vorhanden ist, dann sollte das Bild jedoch max. 193 cm breit sein. Er wird jetzt nicht mehr vom Hersteller Lite-On angeboten.
Projektionssystem	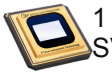 1 x 0,55" DLP Chip SVGA 4/3 Ti Digital Light Processing Chip

	Projektor	Leinwand
Ansi-Lumen	1100 800 / Lumen	367 Lux (bei 200 cm Leinwand)
Kontrast	900:1 full on/off	900:1 full on/off
Schwarzwert	1,2222 min. Lumen	0.409 min. Lumen

Offset	-
Auflösung	SVGA 800 x 600 480.000 Pixel XGA 1024 x 768 komprimiert
Wiedergabesignale	NTSC / PAL, 480p, HDTV (720p/1080i RGBHV)
Einsatzgebiet	Standard-Portabel | Externe Schulungen und Unternehmenspräsentationen sowie Produktpräsentationen. Kleine Bildbreite oder Räume mit sehr wenig Raumlicht unter 100 Lumen..
Lichtquelle	150W VIP Lampe
Licht Lebensdauer	-
Betriebskosten	-
Focus	manuell
Zoom	manuell 1,2
Objektiv	-
Projektionsverhältnis	-
Audio	1 x 1W Mono
Anschlüsse	D-sub 15pin in DVI (M1-DA) in USB in S-Video in Cinch Video in RS232C Mini Jack in
Deckenmontage	Ja
Stromverbrauch	220W
Maße BxHxT	193 x 69 x 229 mm (7,6"x2,7"x9") 3.05 L/dm³
Betriebsgeräusch	36dB
Gewicht	1,60 kg / 3,53 lbs.
Keystone-Korrektur	-
Ausleuchtung	85%

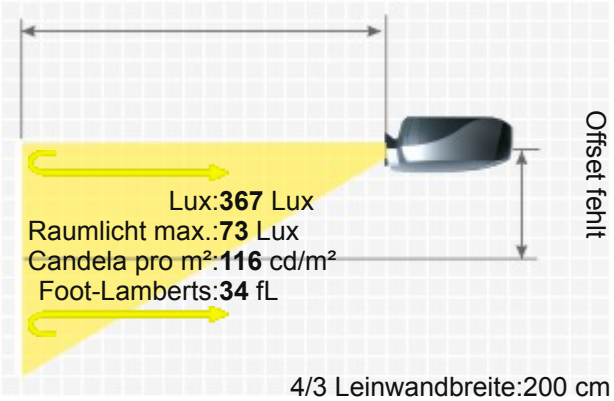

4/3 Leinwandbreite:200 cm
. Leinwand:1 Gain

LITE-ON FP310D

Frequenz	H-sync: 31,5-80 kHz V-sync: 56-85 Hz
Foot-Lamberts	34 fL / max. 289 cm Bildbreite
Candela pro m²	119 cd/m²
Ausstattung (Extras)	■ Freeze ■ Fernbedienung mit Laserpointer ■ Digital Zoom ■
Screen Mirroring	-
Baujahr	- // Letzte Datenänderung: 2023-08-04

Mehr Details

HCinema

https://www.hcinema.de/pro/liteonfp310d.html

Aufgrund unseres stetigen Engagements für die kontinuierliche Verbesserung der Qualität unserer Projektoren-Datenbank, kann diese Broschüre auch ohne Vorankündigung Änderungen unterworfen werden. HCinema haftet nicht für eventuelle, in den Produktbeschreibungen enthaltene Fehler oder Auslassungen.