JVC DLA RS65





JVC DLA RS65

Kurzvorstellung Beta 2.5	Der JVC DLA RS65 3D DILA Beamer hat 1300 Ansi-Lumen einen Kontrast von 120000:1 und eine HDTV 1920 x 1080 Auflösung. Mit der Lens Shift Funktion lässt sich der Projektor sehr frei aufstellen. 366 cm Bildbreite wird der Projektor gut ausleuchten können. Wenn Raumlicht vorhanden ist dann sollte die Bildbreite aber am besten 244 cm nicht überschreiten. Auch das Abspielen von 1080P sowie 3D ist für den Projektor kein Problem. Der Beamer ist im Vergleich zu anderen mit 20 Dezibel Betriebsgeräusch sehr leise. Das 2011 gebaute Modell wird von JVC nicht mehr angeboten.
Projektionssystem	3 x 0,7" D-ILA Chip HDTV 16/9 Direct-Drive Image Light Amplification (D-ILA)

Ansi-Lumen	Projektor: 1300	Leinwand: 578 Lux (bei 200 cm Leinwand)
Kontrast	120000:1 full on/off	120000:1 full on/off
Schwarzwert	0,0108 min. Lumen	0,005 min. Lumen

Offset	-
Auflösung	HDTV 1920 x 1080 2.073.600 Pixel
Wiedergabesignale	Pal, SECAM, NTSC, HDTV 720p, 1080i, 1080p, 3D, EDTV 480p, 576p
Disc Erkennung	DVD | HD Blu-ray | 3D Blu-ray | ~~4K UHD Blu-ray~~
3D Kompatibilität	Frame-Packing (Full HD 3D) | Side-by-Side | Top-and-Bottom Frame Sequential (3D Ready)
Einsatzgebiet	High-End Homecinema | Kleine Bildbreite oder Räume mit sehr wenig Raumlicht unter 100 Lumen..
Lichtquelle	220W UHP Lampe Artikel Nr.: PK-L2210U



Licht Lebensdauer	3000 Std.
Betriebskosten	-
Focus	motorisch
Zoom	motorisch 2
Objektiv	-
Projektionsverhältnis	-
Audio	Kein Lautsprecher integriert.

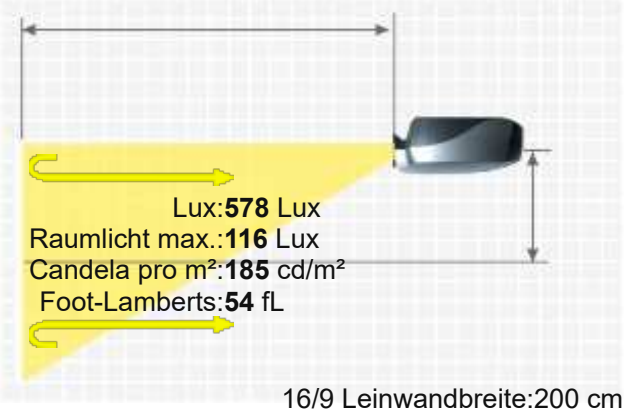

16/9 Leinwandbreite:200 cm
. Leinwand :1 Gain

Anschlüsse	2 x HDMI 1.4a YUV in RS232C RJ45 in 12V Trigger out 
Deckenmontage	Ja, ist möglich.
Stromverbrauch	360W
Maße BxHxT	455 x 179 x 472 mm (17,9"x7"x18,6") 38.44 L/dm³
Betriebsgeräusch	20dB
Gewicht	15,40 kg / 33,95 lbs.
Keystone-Korrektur	-
Ausleuchtung	-
Frequenz	-
Foot-Lamberts	54 fL / max. 366 cm Bildbreite
Candela pro m²	189 cd/m²
Ausstattung (Extras)	■ Real Full HD 3D ■ Full HD 1080P kompatibel ■ Lan Netzwerk kompatibel.
Screen Mirroring	-
Baujahr	2011 // Letzte Datenänderung: 2025-03-03

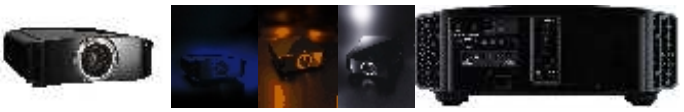

Mehr Details

HCinema

https://www.hcinema.de/pro/jvcdlars65.html

Aufgrund unseres stetigen Engagements für die kontinuierliche Verbesserung der Qualität unserer Projektoren-Datenbank, kann diese Broschüre auch ohne Vorankündigung Änderungen unterworfen werden. HCinema haftet nicht für eventuelle, in den Produktbeschreibungen enthaltene Fehler oder Auslassungen.