Jmgo View

EAN/UPC:6959422688003



Kurzvorstellung Beta 2.5	Kurze Vorstellung des Jmgo View. Der Game-Portabel DLP LED Projektor hat eine HDTV 1280 x 720 Auflösung und einen Kontrast von 1000:1. Durch die LEDs ist der Projektor mit 20000 Stunden Licht Lebensdauer angegeben, was bei einem täglichen schauen von 4 Stunden über 13.7 Jahre wären. Der Projektor ist mit einem integrierten Mediaplayer ausgestattet, dass direkte abspielen von Dateien wird daher kein Problem sein. Durch die Helligkeit von 250 Ansi-Lumen ist eine Bildbreite von 161 cm möglich. Bei Raumlicht sollte das Bild max. 107 cm breit sein. Durch den eingebauten 15600mAh Akku ist keine Stromzufuhr nötig, wodurch sich der Beamer schnell und flexibel aufstellen lässt. Auch das Abspielen von 1080P sowie 3D ist für den Projektor kein Problem. Der Projektor kam 2017 auf den Markt und wird vom Hersteller nicht mehr verkauft.
Projektionssystem	1 x 0,3" DLP Chip HDTV 16/9 Ti Digital Light Processing Chip
Ansi-Lumen	Projektor: 250
Kontrast	Projektor: 1000:1 full on/off
Schwarzwert	Projektor: 0,2500 min. Lumen
	Leinwand: 111 Lux (bei 200 cm Leinwand)
	Leinwand: 1000:1 full on/off
	Leinwand: 0.111 min. Lumen
Offset	-
Auflösung	HDTV 1280 x 720 921.600 Pixel
Wiedergabesignale	Pal, SECAM, NTSC, HDTV 720p, 1080i, 1080p, 3D, EDTV 480p, 576p **Mediaplayer Formate:** AVI, H.264, VC-1, MPEG-2, MPEG-4, DIVD/DIVX, Real 8/9/10, RM, RMVB, PMP, FLV, MP4, M4V, VOB, 3GP, MKV, M2TS MPI, MP2, MP3, WMA, OGG, AAC, M4A, FLAC, APE, AC3, AMR, DTS, RA, WAV
3D Kompatibilität	Frame-Packing (Full HD 3D) | Side-by-Side | Top-and-Bottom
Einsatzgebiet	Game-Portabel | Akku Projektor | Sehr portable Kleinbild-Projektionen. Sehr kleine Bildbreite und Räume mit sehr wenig Raumlicht.
Lichtquelle	LED
Licht Lebensdauer	20000 Std.
Betriebskosten	0,00 € da LED
Focus	autofocus
Zoom	Kein Zoom
Objektiv	-
Projektionsverhältnis	-

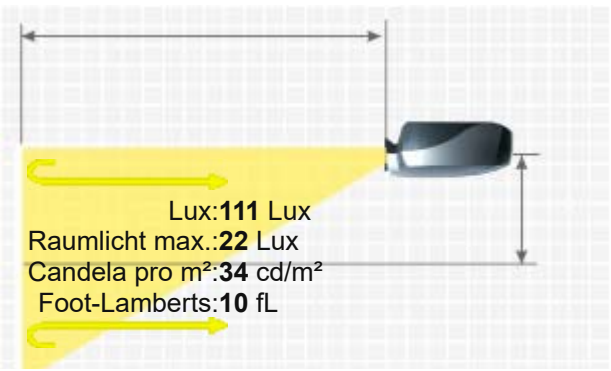

JMGO VIEW

Audio	2 x 4W
Anschlüsse	HDMI in USB in
Deckenmontage	JA
Stromverbrauch	45W
Maße BxHxT	229 x 72 x 72 mm (9"x2,8"x2,8") 1.19 L/dm³
Betriebsgeräusch	-

16/9 Leinwandbreite:200 cm
. Leinwand :1 Gain

Gewicht	1,00 kg / 2,2 lbs.
Keystone-Korrektur	Vert.: +/-40°
Ausleuchtung	98%
Frequenz	-
Foot-Lamberts	10 fL / max. 161 cm Bildbreite
Candela pro m²	35 cd/m²
Ausstattung (Extras)	■ Real Full HD 3D ■ Full HD 1080P kompatibel ■ Integrierter Mediaplayer ■ W-Lan Netzwerk kompatibel. ■ Batterie: 15600mAh ■ RAM: 1GB DDR3 ■ Android 4.4 ■ Digital Toom 50% ■ Bluetooth
Screen Mirroring	Nur optional Chromecast / Fire TV / Apple TV / Mi Box
Baujahr	2017 // Letzte Datenänderung: 2024-10-02



Mehr Details

https://www.hcinema.de/pro/jmgoview.html

Aufgrund unseres stetigen Engagements für die kontinuierliche Verbesserung der Qualität unserer Projektoren-Datenbank, kann diese Broschüre auch ohne Vorankündigung Änderungen unterworfen werden. HCinema haftet nicht für eventuelle, in den Produktbeschreibungen enthaltene Fehler oder Auslassungen.