Jmgo N1 Pro



JMGO N1 PRO

Der N1 Pro kurz vorgestellt: Der Jmgo Standard-Portabel 3D Laser DLP Projektor bietet 1500 Ansi-Lumen einen Kontrast von 1600:1 und eine HDTV 1920 x 1080 Auflösung. Die Lebensdauer beträgt durch den Laser 30000 Stunden, was bei einem täglichen schauen von 4 Stunden über 20.5 Jahre wären. Eine horizontale sowie vertikale Keystone-Korrektur sorgt für eine kinderleichte Bildeinrichtung.
Eine Bildbreite von bis zu 393 cm ist möglich, da der Projektor 1500 Ansi-Lumen hat. Wenn Raumlicht vorhanden ist dann sollte das Bild jedoch max. 262 cm breit sein. Durch die integrierte Android TV Software, bietet er direkten Zugriff auf eine Vielzahl von Streaming-Diensten wie Netflix, Disney+, Amazon Prime Video und YouTube sowie Spiel und andere interaktive Inhalte. Der Projektor hat eine Chromecast, Screen Mirroring-Unterstützung, die es ermöglicht über WLAN Videos in hoher Auflösung und Surround-Sound von Smartphones, Tablets und PCs mit Android, Windows oder iOS direkte Wiederzugeben. Des Weiteren kann der Projektor 1080P sowie 3D ohne Probleme abspielen, und kann somit durch die 360°-Projektion Blu-rays selbst an die Decke projizieren. Dieses Modell wird von Jmgo nicht mehr angeboten, ist in unserer Projektoren-Datenbank aber immer noch sehr beliebt.

Kurzvorstellung Beta 2.5			
Projektionssystem	1 x,0,47" DMD DLP Chip HDTV 16/9 Ti Digital Light Processing Chip		
Ansi-Lumen	Projektor: 1500	Leinwand:	667 Lux (bei 200 cm Leinwand)
Kontrast	Projektor: 1600:1 full on/off	Leinwand:	1600:1 full on/off
Schwarzwert	Projektor: 0,9375 min. Lumen	Leinwand:	0,417 min. Lumen
Offset	-		
Auflösung	HDTV 1920 x 1080 2.073.600 Pixel		
Wiedergabesignale	Pal, SECAM, NTSC, HDTV 720p, 1080i, 1080p, 3D, EDTV 480p, 576p		
3D Kompatibilität	Frame-Packing (Full HD 3D) | Side-by-Side | Top-and-Bottom Frame Sequential (3D Ready)		
Einsatzgebiet	Standard-Portabel | Externe Schulungen und Unternehmenspräsentationen sowie Produktpräsentationen. Kleine Bildbreite oder Räume mit sehr wenig Raumlicht unter 100 Lumen..		
Lichtquelle	Tripple Laser		
Licht Lebensdauer	30000 Std.		
Betriebskosten	0,00 € da Laser		
Focus	autofocus		
Zoom	Kein Zoom		
Objektiv	-		
Projektionsverhältnis	-		

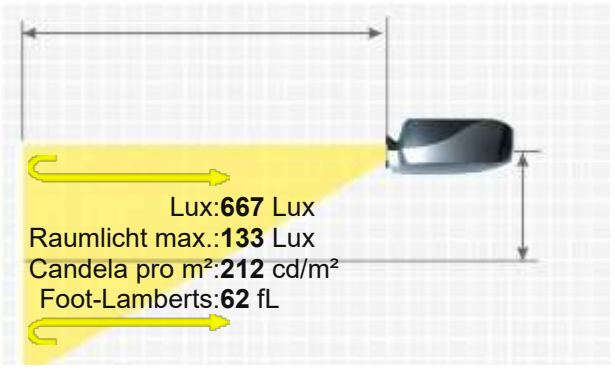

Audio	2 x 10W Dolby Audio + DTS decoding
Anschlüsse	2x HDMI 2.1 in Mini Jack Audio in und out USB in 
Deckenmontage	Ja, ist möglich.
Stromverbrauch	-
Maße BxHxT	-
Betriebsgeräusch	-
Gewicht	4,50 kg / 8,82 lbs.
Keystone-Korrektur	Vert.: +/-45° automatisch Hori.: +/-45°
Ausleuchtung	110%
Frequenz	-
Foot-Lamberts	62 fL / max. 393 cm Bildbreite
Candela pro m²	217 cd/m²
Ausstattung (Extras)	■ Real Full HD 3D ■ Full HD 1080P kompatibel ■ Automatische und manuelle vertikale Keystone-Korrektur ■ High Dynamic Range (HDR) ■ 360° Installation fähig ■ W-Lan Netzwerk kompatibel. ■ Lan Netzwerk kompatibel. ■ MEMC ■ Android TV 11
Screen Mirroring	Chromecast
Baujahr	2023 // Letzte Datenänderung: 2025-12-05 Angelegt: 2023-06-09 17:03:03

16/9 Leinwandbreite:200 cm
. Leinwand :1 Gain



Mehr Details

HCinema
https://www.hcinema.de/pro/jmgon1pro.html

Aufgrund unseres stetigen Engagements für die kontinuierliche Verbesserung der Qualität unserer Projektoren-Datenbank, kann diese Broschüre auch ohne Vorankündigung Änderungen unterworfen werden. HCinema haftet nicht für eventuelle, in den Produktbeschreibungen enthaltene Fehler oder Auslassungen.