InFocus LP120 / Coach Edition



Kurzvorstellung Beta 2.5	Der InFocus LP120 / Coach Edition DLP Beamer hat 1100 Ansi-Lumen einen Kontrast von 2000:1 und eine XGA 1024 x 768 Auflösung. Eine Bildbreite von bis zu 289 cm ist möglich, da der Projektor 1100 Ansi-Lumen hat. Wenn Raumlicht vorhanden ist dann sollte das Bild jedoch max. 193 cm breit sein. Er kam 2003 auf den Markt und wird jetzt nicht mehr vom Hersteller InFocus angeboten, gehört aber immer noch zu den sehr beliebten Projektoren.
Projektionssystem	1 x 0,7" 12° DDR DLP Chip XGA 4/3 Ti Digital Light Processing Chip

	Projektor	Leinwand
Ansi-Lumen	1100	367 Lux (bei 200 cm Leinwand)
Kontrast	2000:1 full on/off	2000:1 full on/off
Schwarzwert	0,5500 min. Lumen	0.184 min. Lumen

Offset	60%
Auflösung	XGA 1024 x 768 786.432 Pixel SXGA 1280 x 1024 komprimiert
Wiedergabesignale	NTSC/PAL/SECAM//EDTV 480p /HDTV 1080i, 720p
Einsatzgebiet	Micro-Portabel | Kleine mobile Präsentationen. Kleine Bildbreite oder Räume mit sehr wenig Raumlicht unter 100 Lumen..
Lichtquelle	120W UHP Lampe Artikel Nr.: SP-LAMP-013
Licht Lebensdauer	2000 Std.
Betriebskosten	-
Focus	manuell
Zoom	manuell 1,16
Objektiv	F=2,8-3,1 f=25,8-30 mm
Projektionsverhältnis	1,8-2,1:1
Audio	1W Mono
Anschlüsse	M1-D/A (DVI) S-Video



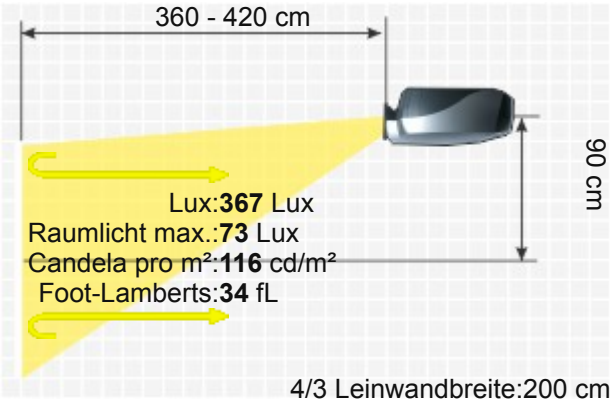

4/3 Leinwandbreite:200 cm
. Leinwand:1 Gain

INFOCUS LP120 / COACH EDITION

Mini jack in

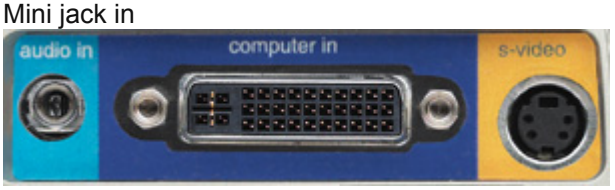

Deckenmontage	Nein
Stromverbrauch	150W
Maße BxHxT	247,7 x 93,7 x 52,1 mm (9,8"x3,7"x2,1") 1.19 L/dm³
Betriebsgeräusch	37dB
Gewicht	0,90 kg / 1,98 lbs.
Keystone-Korrektur	Vert.: +/-7°
Ausleuchtung	-
Frequenz	H-sync: 15-100 kHz V-sync: 43,5-130 Hz Bandbreite max.: 135 MHz
Foot-Lamberts	34 fL / max. 289 cm Bildbreite
Candela pro m²	119 cd/m²
Ausstattung (Extras)	■ Freeze ■ Eco Mode ■ Kensington Slot ■ Fernbedienung mit Laserpointer ■ Overscan Einstellbar ■ Digital Zoom
Screen Mirroring	-
Im Test	
Zu beachten	Die Coach Edition hat einen erweiterten Lieferumfang.
Baujahr	2003 // Letzte Datenänderung: 2023-08-04

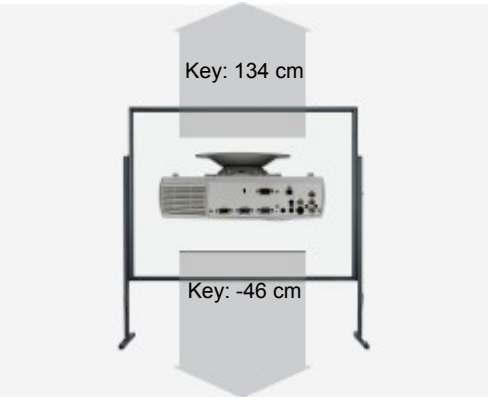



Mehr Details

HCinema
https://www.hcinema.de/pro/infocuslp120.html

Aufgrund unseres stetigen Engagements für die kontinuierliche Verbesserung der Qualität unserer Projektoren-Datenbank, kann diese Broschüre auch ohne Vorankündigung Änderungen unterworfen werden. HCinema haftet nicht für eventuelle, in den Produktbeschreibungen enthaltene Fehler oder Auslassungen.