InFocus IN1059



INFOCUS IN1059

Kurzvorstellung Beta 2.5	Hersteller InFocus bietet mit dem IN1059 einen LCD Projektor mit WUXGA 1920 x 1200 Auflösung und einem Kontrast von 50000:1 an. Eine Lampenlebensdauer von 20000 Stunden gibt der Hersteller an, das sind bei täglich zwei Stunden genießen über 27.4 Jahre. Der Projektor bietet auch einen integrierten Mediaplayer an, mit dem sich Dateien dirtekt abspielen lassen. Die horizontale und vertikale Keystone-Korrektur sorgt für Spielraum beim Aufstellen. Bis zu 689 cm Bildbreite kann der Projektor gut ausleuchten durch die 4600 Ansi-Lumen. Räume mit Restlicht schafft der Projektor mit einer geringeren Bildbreite, max. 459 cm würden wir empfehlen. Des Weiteren ist er Full HD 1080P und 4K (komprimiert) sowie 3D kompatibel, und somit können alle aktuell angebotene Blu-ray Formate vom Projektor erkannt werden. Dieses Modell wird von InFocus nicht mehr angeboten.
Projektionssystem	3 x 0,64" LCD TFT Panel WUXGA 16/9 Liquid Crystal Display
Ansi-Lumen	Projektor: 4600
Kontrast	Projektor: 50000:1 full on/off
Schwarzwert	Projektor: 0,0920 min. Lumen
Offset	-
Auflösung	WUXGA 1920 x 1200 2.304.000 Pixel UHD (4K2K) 3840 x 2160 komprimiert
Wiedergabesignale	Pal, SECAM, NTSC, HDTV 720p, 1080i, 1080p, 4K UHD (komprimiert), 3D, EDTV 480p, 576p **Mediaplayer Formate:** jpeg bmp png gif tiff avi MotionJPEG ADPCM
3D Kompatibilität	Frame-Packing (Full HD 3D) | Side-by-Side | Top-and-Bottom Frame Sequential (3D Ready)
Einsatzgebiet	Standard-Portabel | Externe Schulungen und Unternehmenspräsentationen sowie Produktpräsentationen. Große Bildbreite oder Räume mit viel Raumlicht über 200 Lumen.
Lichtquelle	UHP Lampe Artikel Nr.: SP-LAMP-107
Licht Lebensdauer	20000 Std. im Eco Mode
Betriebskosten	-
Focus	manuell
Zoom	manuell 1.66
Objektiv	F=1,7-2,1 f=17,50-29,01 mm
Projektionsverhältnis	-

Leinwand: 2044 Lux (bei 200 cm Leinwand)
Leinwand: 50000:1 full on/off
Leinwand: 0,041 min. Lumen



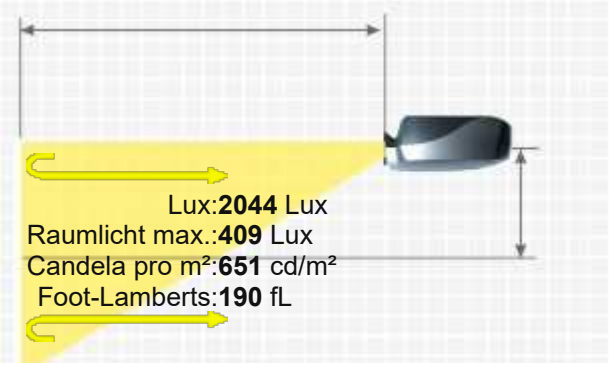

Audio	1 x 16W
	16/9 Leinwandbreite:200 cm . Leinwand :1 Gain
Anschlüsse	HDMI 1.4 in D-sub 15pin in und out USB Typ A,B in RS232C Din 9 pin in Cinch Stereo in Cinch Video in Mini Jack Audio in und out RJ45 in



Deckenmontage	Ja, ist möglich.
Stromverbrauch	340 / 150W im Eco Mode
Maße BxHxT	345 x 99 x 261 mm (13,6"x3,9"x10,3") 8.91 L/dm³
Betriebsgeräusch	32 / 26 dB im Eco Mode
Gewicht	3,30 kg / 6,61 lbs.
Keystone-Korrektur	Vert.: +/-30° automatisch Hori.: +/-30°
Ausleuchtung	85%
Frequenz	H-sync: 15-100 kHz V-sync: 48-85 Hz
Foot-Lamberts	190 fL / max. 689 cm Bildbreite
Candela pro m²	665 cd/m²
Ausstattung (Extras)	■ Real Full HD 3D ■ Full HD 1080P kompatibel ■ Integrierter Mediaplayer ■ Benutzer-Logo Einblendung ■ Eco Mode ■ Automatische und manuelle vertikale Keystone-Korrektur ■ Kensington Slot ■ Passwortschutz ■ Lan Netzwerk kompatibel.
Screen Mirroring	Nur optional Chromecast / Fire TV / Apple TV / Mi Box Partnerlinks
Baujahr	2022 // Letzte Datenänderung: 2025-11-22 Angelegt: 2022-01-21 09:55:10



Mehr Details

HCinema
https://www.hcinema.de/pro/infocusin1059.html

Aufgrund unseres stetigen Engagements für die kontinuierliche Verbesserung der Qualität unserer Projektoren-Datenbank, kann diese Broschüre auch ohne Vorankündigung Änderungen unterworfen werden. HCinema haftet nicht für eventuelle, in den Produktbeschreibungen enthaltene Fehler oder Auslassungen.