InFocus IN1044



INFOCUS IN1044

Kurzvorstellung Beta 2.5	Das InFocus Modell IN1044 ist ein LCD Projektor mit XGA 1024 x 768 Auflösung und einem Kontrast von 50000:1. Die Lebensdauer der Lampe beträgt bis zu 20000 Stunden, was bei einem täglichen schauen von 2 Stunden über 27.4 Jahre wären. Inklusive eines integrierten Mediaplayer, mit dem sich Dateien dirtekt abspielen lassen. Da der Projektor eine horizontale und vertikale Keystone-Korrektur besitzt, kann der Projektor mit viel Freiraum im Raum aufgestellt werden. Durch die Helligkeit von 4800 Ansi-Lumen ist eine Bildbreite von 603 cm möglich. Auch etwas hellere Räume mit einer geringeren Bildbreite (wir empfehlen max. 402 cm) wird der Projektor schaffen. Des Weiteren kann der Projektor 1080P und 4K (komprimiert) sowie 3D ohne Probleme abspielen, und somit können alle aktuell angebotene Blu-ray Formate vom Projektor erkannt werden. Das 2022 gebaute Modell wird von InFocus nicht mehr angeboten.
Projektionssystem	3 x 0,63" LCD TFT Panel XGA 4/3 Liquid Crystal Display
Ansi-Lumen	Projektor: 4800 — Leinwand: 1600 Lux (bei 200 cm Leinwand)
Kontrast	Projektor: 50000:1 full on/off — Leinwand: 50000:1 full on/off
Schwarzwert	Projektor: 0,0960 min. Lumen — Leinwand: 0,032 min. Lumen
Offset	-
Auflösung	XGA 1024 x 768 786.432 Pixel UHD (4K2K) 3840 x 2160 komprimiert
Wiedergabesignale	Pal, SECAM, NTSC, HDTV 720p, 1080i, 1080p, 4K UHD (komprimiert), 3D, EDTV 480p, 576p **Mediaplayer Formate:** jpeg bmp png gif tiff avi MotionJPEG ADPCM
3D Kompatibilität	Frame-Packing (Full HD 3D) | Side-by-Side | Top-and-Bottom Frame Sequential (3D Ready)
Einsatzgebiet	Standard-Portabel | Externe Schulungen und Unternehmenspräsentationen sowie Produktpräsentationen. Große Bildbreite oder Räume mit viel Raumlicht über 200 Lumen.
Lichtquelle	UHP Lampe Artikel Nr.: SP-LAMP-107
Licht Lebensdauer	20000 Std. im Eco Mode
Betriebskosten	-
Focus	manuell
Zoom	manuell 1.66
Objektiv	F=1,7-2,1 f=17,50-29,01 mm
Projektionsverhältnis	-



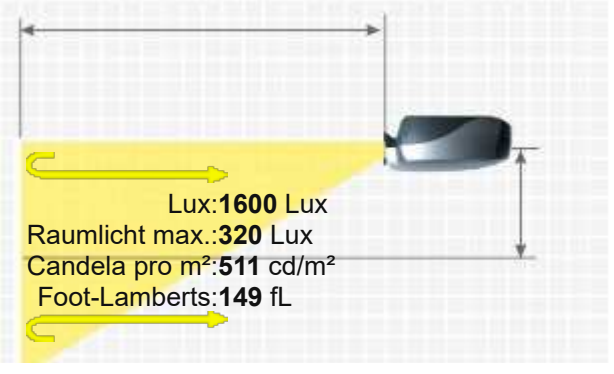

Audio	1 x 16W
Anschlüsse	HDMI 1.4 in D-sub 15pin in und out USB Typ A,B in RS232C Din 9 pin in Cinch Stereo in Cinch Video in Mini Jack Audio in und out RJ45 in



Deckenmontage	Ja, ist möglich.
Stromverbrauch	340 / 150W im Eco Mode
Maße BxHxT	345 x 99 x 261 mm (13,6"x3,9"x10,3") 8.91 L/dm³
Betriebsgeräusch	32 / 26 dB im Eco Mode
Gewicht	3,30 kg / 6,61 lbs.
Keystone-Korrektur	Vert.: +/-30° automatisch Hori.: +/-30°
Ausleuchtung	85%
Frequenz	H-sync: 15-100 kHz V-sync: 48-85 Hz
Foot-Lamberts	149 fL / max. 603 cm Bildbreite
Candela pro m²	521.5 cd/m²
Ausstattung (Extras)	■ Real Full HD 3D ■ Full HD 1080P kompatibel ■ Integrierter Mediaplayer ■ Benutzer-Logo Einblendung ■ Eco Mode ■ Automatische und manuelle vertikale Keystone-Korrektur ■ Kensington Slot ■ Passwortschutz ■ Lan Netzwerk kompatibel.
Screen Mirroring	Nur optional Chromecast / Fire TV / Apple TV / Mi Box Partnerlinks
Baujahr	2022 // Letzte Datenänderung: 2025-11-22 Angelegt: 2022-01-21 09:58:01

4/3 Leinwandbreite:200 cm
. Leinwand :1 Gain



Mehr Details

HCinema
https://www.hcinema.de/pro/infocusin1044.html

Aufgrund unseres stetigen Engagements für die kontinuierliche Verbesserung der Qualität unserer Projektoren-Datenbank, kann diese Broschüre auch ohne Vorankündigung Änderungen unterworfen werden. HCinema haftet nicht für eventuelle, in den Produktbeschreibungen enthaltene Fehler oder Auslassungen.