Htp HTP 2205



Kurzvorstellung Beta 2.5	Kurze Vorstellung des Htp HTP 2205. Der Standard-Portabel LCD Projektor hat eine VGA 640 x 480 Auflösung und einen Kontrast von 500:1. Die Lebensdauer der Lampe beträgt bis zu 6000 Stunden, was bei einem täglichen schauen von 2 Stunden über 8.2 Jahre wären. Eine Bildbreite von bis zu 275 cm ist möglich. Bei Raumlicht sollte das Bild jedoch kleiner gewählt werden. Wir empfehlen max. 183 cm. Der Projektor wird vom Hersteller nicht mehr verkauft.
Projektionssystem	LCD TFT Panel VGA 4/3 Liquid Crystal Display

Ansi-Lumen	Projektor: 1000	Leinwand: 333 Lux (bei 200 cm Leinwand)
Kontrast	Projektor: 500:1 full on/off	Leinwand: 500:1 full on/off
Schwarzwert	Projektor: 2,0000 min. Lumen	Leinwand: 0.67 min. Lumen

Offset	-
Auflösung	VGA 640 x 480 307.200 Pixel
Wiedergabesignale	PAL, SECAM, NTSC, HDTV 720p, 1080i, EDTV 480p, 576p
Einsatzgebiet	Standard-Portabel | Externe Schulungen und Unternehmenspräsentationen sowie Produktpräsentationen. Kleine Bildbreite oder Räume mit sehr wenig Raumlicht unter 100 Lumen..
Lichtquelle	150W Lampe
Licht Lebensdauer	6000 Std.
Betriebskosten	-
Focus	-
Zoom	-
Objektiv	F=3,8 f=180mm
Projektionsverhältnis	-
Audio	-
Anschlüsse	S-Video in Cinch Video in
Deckenmontage	-
Stromverbrauch	200W
Maße BxHxT	-
Betriebsgeräusch	-

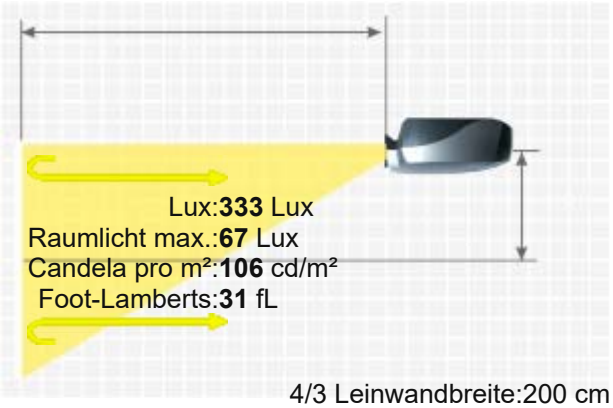

4/3 Leinwandbreite:200 cm
. Leinwand:1 Gain

Gewicht	-
Keystone-Korrektur	-
Ausleuchtung	-
Frequenz	-
Foot-Lamberts	31 fL / max. 275 cm Bildbreite
Candela pro m²	108.5 cd/m²
Ausstattung (Extras)	-
Screen Mirroring	Nur optional Chromecast / Fire TV / Apple TV / Mi Box
Baujahr	- // Letzte Datenänderung: 2023-08-04

HTP HTP 2205

Mehr Details

https://www.hcinema.de/pro/htpHTP2205.html

Aufgrund unseres stetigen Engagements für die kontinuierliche Verbesserung der Qualität unserer Projektoren-Datenbank, kann diese Broschüre auch ohne Vorankündigung Änderungen unterworfen werden. HCinema haftet nicht für eventuelle, in den Produktbeschreibungen enthaltene Fehler oder Auslassungen.