# Hitachi CP X955W

| | |
|---|---|
| Kurzvorstellung<br>Beta 2.5 | Kurze Vorstellung des Hitachi CP X955W. Der LCD Projektor hat eine XGA 1024 x 768 Auflösung und einen Kontrast von 200:1.<br>1100 Ansi-Lumen sorgen dafür, dass auch eine Bildbreite von 289 cm möglich ist. Wenn Raumlicht vorhanden ist, dann sollte das Bild jedoch max. 193 cm breit sein. Er wird jetzt nicht mehr vom Hersteller Hitachi angeboten. |
| Projektionssystem | 3 x 1,3" LCD TFT Panel mit MLA<br>XGA 4/3 Liquid Crystal Display with Micro Lense Array |

| | Projektor | Leinwand |
|---|---|---|
| Ansi-Lumen | 1100 | 367 Lux (bei 200 cm Leinwand) |
| Kontrast | 200:1 full on/off | 200:1 full on/off |
| Schwarzwert | 5,5000 min. Lumen | 1.863 min. Lumen |

| | |
|---|---|
| Offset | - |
| Auflösung | XGA 1024 x 768<br>786.432 Pixel<br>SXGA 1280 x 1024 komprimiert |
| Wiedergabesignale | NTSC, PAL, SECAM Pal 60 NTSC 4,43 |
| Einsatzgebiet | Stationär \| Festinstallation im Schulungsraum und Meetingraum sowie Konferenzraum. Kleine Bildbreite oder Räume mit sehr wenig Raumlicht unter 100 Lumen.. |
| Lichtquelle | 150W UHB Lampe<br>Artikel Nr.: DT00191 |
| Licht Lebensdauer | 2000 Std. |
| Betriebskosten | - |
| Focus | motorisch |
| Zoom | motorisch 1,5 |
| Objektiv | F=2,3-3,0 f=48-72 mm |
| Projektionsverhältnis | - |
| Audio | 2 x 2W |
| Anschlüsse | 2 x Cinch Video in2 x S-Video in2 x Cinch Stereo in2 x D-sub 15pin in 1 x outControler2 x Mini jack in 1 x out |
| Deckenmontage | - |
| Stromverbrauch | 260W |
| Maße BxHxT | 404 x 164 x 312 mm (15,9"x6,5"x12,3") 20.67 L/dm³ |
| Betriebsgeräusch | - |

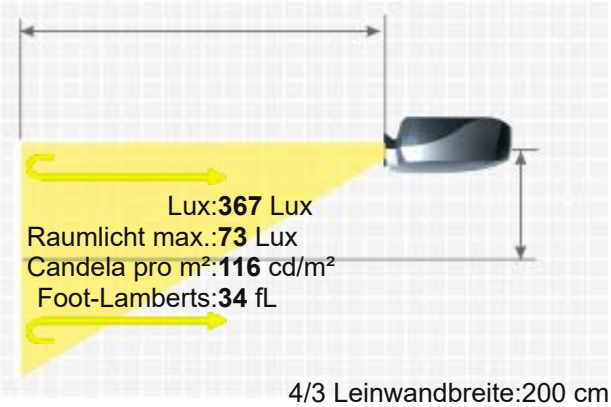


4/3 Leinwandbreite:200 cm
. Leinwand:1 Gain

| | |
|---|---|
| Gewicht | 12,90 kg / 28,44 lbs. |
| Keystone-Korrektur | - |
| Ausleuchtung | - |
| Frequenz | H-sync: 15,6-80,0 kHz<br>V-sync: 50-85 Hz |

HITACHI CP X955W

| | |
|---|---|
| Foot-Lamberts | 34 fL / max. 289 cm Bildbreite |
| Candela pro m² | 119 cd/m² |
| Ausstattung (Extras) | ■ Freeze<br>■ Blank (Schwarzbild Taste)<br>■ Fernbedienung mit Laserpointer und Maussteuerung |
| Screen Mirroring | - |
| Baujahr | - // Letzte Datenänderung: 2023-08-04 |

Mehr Details

https://www.hcinema.de/pro/hitachicpx955.html

Aufgrund unseres stetigen Engagements für die kontinuierliche Verbesserung der Qualität unserer Projektoren-Datenbank, kann diese Broschüre auch ohne Vorankündigung Änderungen unterworfen werden. HCinema haftet nicht für eventuelle, in den Produktbeschreibungen enthaltene Fehler oder Auslassungen.