Hisense PX1-PRO



HISENSE PX1-PRO

Kurzvorstellung Beta 2.5	Das Hisense Modell PX1-PRO ist ein DLP Projektor mit UHD (4K2K) 3840 x 2160 Auflösung und einem Kontrast von 1000000:1. Nur 0.25:1 hat dieser Projektor als Projektionsverhältnis. Für ein 2 m breites Bild muss der Projektor gerade mal 50 cm von der Leinwand entfernt stehen. Durch die integrierte Android TV Software, bietet er direkten Zugriff auf eine Vielzahl von Streaming-Diensten wie Netflix, Disney+, Amazon Prime Video und YouTube sowie Spiel und andere interaktive Inhalte. Der Projektor hat eine Chromecast, Screen Mirroring-Unterstützung, die es ermöglicht über WLAN Videos in hoher Auflösung und Surround-Sound von Smartphones, Tablets und PCs mit Android, Windows oder iOS direkte Wiederzugeben. Dazu kommt, dass die Bluetooth Möglichkeit eine nützliche Ergänzung für den Projektor ist, insbesondere für die kabellose Audioübertragung. Auch Videosignale 1080P und 4K sind für den Projektor kein Problem. Der Projektor kam 2022 auf den Markt und wird vom Hersteller nicht mehr verkauft, ist aber immer noch ein beliebter Projektor in unserer Datenbank.
Projektionssystem	1 x 0,47" DLP Chip HDTV 16/9 Ti Digital Light Processing Chip
Ansi-Lumen (Projektor)	2200
Ansi-Lumen (Leinwand)	978 Lux (bei 200 cm Leinwand)
Kontrast (Projektor)	1000000:1 full on/off
Kontrast (Leinwand)	1000000:1 full on/off
Schwarzwert (Projektor)	0,0022 min. Lumen
Schwarzwert (Leinwand)	0,001 min. Lumen
Offset	-
Auflösung	UHD (4K2K) 3840 x 2160 8.294.400 Pixel / FHD E-Shift
Wiedergabesignale	Pal, SECAM, NTSC, HDTV 720p, 1080i, 1080p, 4K UHD, EDTV 480p, 576p
Disc Erkennung	DVD | HD Blu-ray | ~~3D Blu-ray~~ | 4K UHD Blu-ray (60p)
Einsatzgebiet	Kurzdistanz | Präsentationen und externe Schulungen sowie Produktpräsentationen. Mittlere Bildbreite oder Räume mit wenig Raumlicht max. 100 Lumen.
Lichtquelle	Laser
Licht Lebensdauer	-
Betriebskosten	0,00 € da Laser
Focus	manuell
Zoom	Kein Zoom
Objektiv	-
Projektionsverhältnis	-

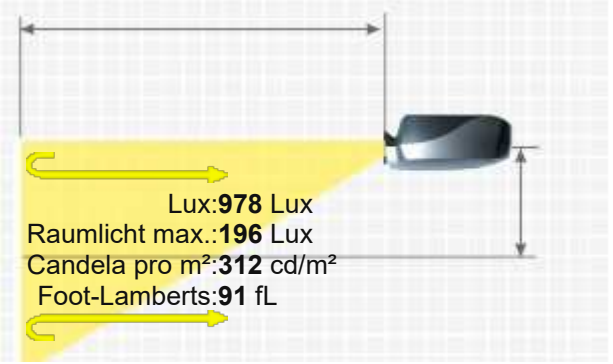

Audio	30W Dolby Atmos, Dolby Digital
Anschlüsse	2 x HDMI 2.1 in USB 2.0 und 3.0 in Mini Jack Audio out RJ45 in Bluetooth
Deckenmontage	Ja, ist möglich.
Stromverbrauch	200W
Maße BxHxT	520,7 x 160 x 325,1 mm (20,5"x6,3"x12,8") 27.04 L/dm³
Betriebsgeräusch	-
Gewicht	9,21 kg / 19,84 lbs.
Keystone-Korrektur	-
Ausleuchtung	-
Frequenz	-
Foot-Lamberts	91 fL / max. 477 cm Bildbreite
Candela pro m²	318.5 cd/m²
Ausstattung (Extras)	■ Full HD 1080P kompatibel ■ High Dynamic Range (HDR) ■ W-Lan Netzwerk kompatibel. ■ Lan Netzwerk kompatibel. ■ Kurzdistanz Projektor ■ Android TV (Google Certified)
Screen Mirroring	Chromecast
Baujahr	2022 // Letzte Datenänderung: 2025-11-22 Angelegt: 2022-01-13 13:10:24



16/9 Leinwandbreite:200 cm
. Leinwand :1 Gain



Mehr Details

HCinema
https://www.hcinema.de/pro/hisensepx1pro.html

Aufgrund unseres stetigen Engagements für die kontinuierliche Verbesserung der Qualität unserer Projektoren-Datenbank, kann diese Broschüre auch ohne Vorankündigung Änderungen unterworfen werden. HCinema haftet nicht für eventuelle, in den Produktbeschreibungen enthaltene Fehler oder Auslassungen.