FUDONI P3

Full HD 1080 | < 30 dB Leise | Wi Fi Integriert | Media Player | LED | Bluetooth | USB



Der Game-Portabel P3 LED LCD Projektor von FUDONI hat 400 Ansi-Lumen einen Kontrast von 10000:1 und eine HDTV 1920 x 1080 Auflösung. Die Lebensdauer beträgt durch die LEDs 80000 Stunden, was umgerechnet über 54.8 Jahre bei 4 Stunden täglich wären. Der Projektor ist mit einem integrierten Mediaplayer ausgestattet, dass direkte abspielen von Dateien wird daher kein Problem sein. Die horizontale und vertikale Keystone-Korrektur sorgt für Spielraum beim Aufstellen.

Kurzvorstellung Beta 2.5	400 Ansi-Lumen sorgen dafür, dass auch eine Bildbreite von 203 cm möglich ist. Wenn Raumlicht vorhanden ist, dann sollte das Bild jedoch max. 135 cm breit sein. Der Projektor hat eine Airplay, Miracast Screen Mirroring-Unterstützung, die es ermöglicht über WLAN Videos in hoher Auflösung und Surround-Sound von Smartphones, Tablets und PCs mit Android, Windows oder iOS direkte Wiederzugeben. Als weiteres Extra ist zu erwähnen, dass durch die Bluetooth-Funktion der Projektor mit externen kabellosen Lautsprechern verbunden werden kann. Des Weiteren kann der Projektor 1080P und 4K (komprimiert) ohne Probleme abspielen. Mit gerade mal 29 Dezibel gehört das Gerät zu den leiseren Projektoren.
Projektionssystem	1 x LCD TFT Panel HDTV 16/9 Liquid Crystal Display

	Projektor	Leinwand
Ansi-Lumen	400	178 Lux (bei 200 cm Leinwand)
Kontrast	10000:1 full on/off	10000:1 full on/off
Schwarzwert	0,0400 min. Lumen	0,018 min. Lumen

Offset	-
Auflösung	HDTV 1920 x 1080 2.073.600 Pixel UHD (4K2K) 3840 x 2160 komprimiert
Wiedergabesignale	Pal, SECAM, NTSC, HDTV 720p, 1080i, 1080p, 4K UHD (komprimiert), EDTV 480p, 576p **Mediaplayer Formate:** PPT, EXCEL, PDF, WORD
Einsatzgebiet	Game-Portabel | Sehr portable Kleinbild-Projektionen. Sehr kleine Bildbreite und Räume mit sehr wenig Raumlicht.
Lichtquelle	LED
Licht Lebensdauer	80000 Std.
Betriebskosten	0,00 € da LED
Focus	manuell
Zoom	Kein Zoom
Objektiv	-
Projektionsverhältnis	-

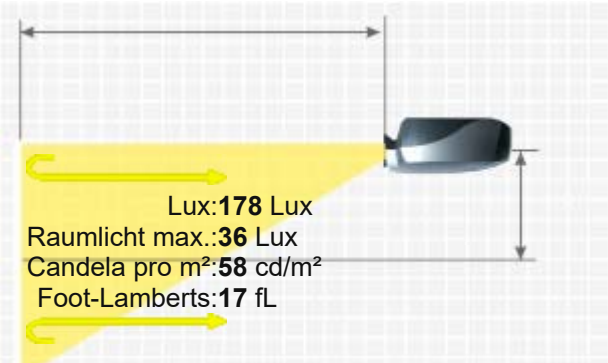

Audio	2 x 3W
Anschlüsse	HDMI in USB in D-Sub 15 Pin TF Card Audio Mini Jack in und out Bluetooth 5.1
Deckenmontage	-
Stromverbrauch	-
Maße BxHxT	203,2 x 76,2 x 177,8 mm (8"x3"x7") 2.73 L/dm³
Betriebsgeräusch	29dB

16/9 Leinwandbreite:200 cm
. Leinwand :1 Gain

Gewicht	1,36 kg / 2,2 lbs.
Keystone-Korrektur	Vert.: +/-50° Hori.: +/-50°
Ausleuchtung	-
Frequenz	-
Foot-Lamberts	17 fL / max. 203 cm Bildbreite
Candela pro m²	59.5 cd/m²
Ausstattung (Extras)	■ Full HD 1080P kompatibel ■ Integrierter Mediaplayer ■ W-Lan Netzwerk kompatibel.
Screen Mirroring	Miracast, Airplay
Baujahr	2023 // Letzte Datenänderung: 2025-02-17



Mehr Details

https://www.hcinema.de/pro/fudonip3.html

Aufgrund unseres stetigen Engagements für die kontinuierliche Verbesserung der Qualität unserer Projektoren-Datenbank, kann diese Broschüre auch ohne Vorankündigung Änderungen unterworfen werden. HCinema haftet nicht für eventuelle, in den Produktbeschreibungen enthaltene Fehler oder Auslassungen.