Epson USA PowerLite 755F





Kurzvorstellung Beta 2.5	Kurze Vorstellung des Epson USA PowerLite 755F. Der LCD Laser Projektor hat eine HDTV 1920 x 1080 Auflösung und einen Kontrast von 2500000:1. Durch die Lasertechnik hat der Projektor eine Licht Lebensdauer von bis zu 20000 Stunden, das sind bei täglich vier Stunden genießen über 13.7 Jahre. Inklusive eines integrierten Mediaplayer, mit dem sich Dateien dirtekt abspielen lassen. Eine horizontale sowie vertikale Keystone-Korrektur sorgt für eine kinderleichte Bildeinrichtung. Bei einem Projektionsverhältnis von nur 0.26:1 steht dieser Projektor nie im Weg. Für ein 2m breites Bild muss der Projektor gerade mal 52 cm von der Leinwand entfernt stehen. Wenn das Bild dann doch noch zu klein ist, kann die integrierte Edge Blending Software helfen, mit weiteren Projektoren ein großes Bild zu projizieren. Des Weiteren kann der Projektor 1080P ohne Probleme abspielen. Selbst eine Projektion an die Decke ist durch die 360°-Projektion möglich. Das Modell wurde von Epson USA 2021 gebaut und ist nicht mehr aktuell.
Projektionssystem	3 x 0,61" LCD TFT Panel HDTV 16/9 Liquid Crystal Display
Ansi-Lumen	Projektor: 3600 / 2500 im Eco Mode — Leinwand: 1600 Lux (bei 200 cm Leinwand)
Kontrast	Projektor: 2500000:1 — Leinwand: 2500000:1
Schwarzwert	Projektor: 0,0014 min. Lumen — Leinwand: 0,001 min. Lumen
Offset	-
Auflösung	HDTV 1920 x 1080 2.073.600 Pixel
Wiedergabesignale	Pal, SECAM, NTSC, HDTV 720p, 1080i, 1080p, EDTV 480p, 576p **Mediaplayer Formate:** JPEG png pdf ewf2 .avi (Motion- JPEG) .mp4/.mov (H.264, H265)
Disc Erkennung	DVD | HD Blu-ray | ~~3D Blu-ray~~ | ~~4K UHD Blu-ray~~
Einsatzgebiet	Kurzdistanz | Präsentationen und externe Schulungen sowie Produktpräsentationen. Mittlere Bildbreite oder Räume mit etwas mehr Raumlicht max 200 Lumen.
Lichtquelle	Laser
Licht Lebensdauer	20000 Std. / 30000 Std. im Eco Mode
Betriebskosten	0,00 € da Laser
Focus	manuell
Zoom	Kein Zoom 1.38
Objektiv	F=1,6 f=3,7mm
Projektionsverhältnis	-

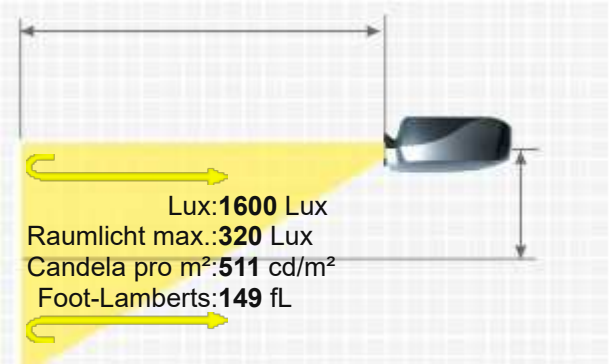

EPSON USA POWERLITE 755F

Audio	16W
Anschlüsse	3x HDMI in D-sub 15pin 2x in und out Cinch Video in Mini Jack Audio 3x in und out USB 2.0 Typ A ,USB 2.0 Typ B RS232C Din 9 pin in RJ45 in
Deckenmontage	Ja, ist möglich.
Stromverbrauch	267W/ 206W im Eco Mode
Maße BxHxT	358,1 x 162,6 x 396,2 mm (14,1"x6,4"x15,6") 22.97 L/dm³
Betriebsgeräusch	36 / 26 dB im Eco Mode
Gewicht	7,00 kg / 15,43 lbs.
Keystone-Korrektur	Vert.: +/-3° Hori.: +/-3°
Ausleuchtung	-
Frequenz	-
Foot-Lamberts	149 fL / max. 610 cm Bildbreite
Candela pro m²	521.5 cd/m²
Ausstattung (Extras)	■ Full HD 1080P kompatibel ■ Integrierter Mediaplayer ■ Eco Mode ■ Kensington Slot ■ 360° Installation fähig ■ Edge Blending ■ W-Lan Netzwerk kompatibel. ■ Lan Netzwerk kompatibel. ■ Kurzdistanz Projektor ■ Crestron®-Software kompatibel.
Screen Mirroring	-
Baujahr	2021 // Letzte Datenänderung: 2026-05-05 Angelegt: 2021-03-05 10:04:06



16/9 Leinwandbreite:200 cm
. Leinwand :1 Gain



Mehr Details

HCinema
https://www.hcinema.de/pro/epsonusapowerlite755f.html

Aufgrund unseres stetigen Engagements für die kontinuierliche Verbesserung der Qualität unserer Projektoren-Datenbank, kann diese Broschüre auch ohne Vorankündigung Änderungen unterworfen werden. HCinema haftet nicht für eventuelle, in den Produktbeschreibungen enthaltene Fehler oder Auslassungen.