Epson EMP TW200



Der Heimkino EMP TW200 LCD Projektor von Epson hat 1300 Ansi-Lumen einen Kontrast von 800:1 und eine HDTV 1280 x 720 Auflösung. Die eingebaute Lens Shift und Keystone-Korrektur Funktion, bringt Freiheit bei der Projektions-Anpassung.
Durch die Helligkeit von 1300 Ansi-Lumen ist eine Bildbreite von 366 cm möglich. Bei Raumlicht sollte das Bild max. 244 cm breit sein. Das Modell wurde von Epson 2003 gebaut und ist nicht mehr aktuell.

Kurzvorstellung Beta 2.5			
Projektionssystem	3 x 0,7" D4 LCD TFT Panel HDTV 16/9 Liquid Crystal Display		
Ansi-Lumen	Projektor: 1300	Leinwand: 578 Lux (bei 200 cm Leinwand)	
Kontrast	Projektor: 800:1 full on/off	Leinwand: 800:1 full on/off	
Schwarzwert	Projektor: 1,6250 min. Lumen	Leinwand: 0,725 min. Lumen	
Offset	-		
Auflösung	HDTV 1280 x 720 921.600 Pixel 1920 x 1080 komprimiert		
Wiedergabesignale	NTSC/NTSC4.43/PAL/MPAL/NPAL/PAL60/SECAM HDTV 720p, 1080i, 480p/i, 576p/i		
Disc Erkennung	DVD | HD Blu-ray (komprimiert) | ~~3D Blu-ray~~ | ~~4K UHD Blu-ray~~		
Einsatzgebiet	Heimkino | Kleine Bildbreite oder Räume mit sehr wenig Raumlicht unter 100 Lumen..		
Lichtquelle	200W UHE Lampe Artikel Nr.: ELPLP28		
Licht Lebensdauer	3000 Std. (im Low lamp Modus) 1700H (Hi		
Betriebskosten	-		
Focus	motorisch		
Zoom	motorisch 1,48		
Objektiv	F=2,1-2,8 f=21,4-31,7 mm		
Projektionsverhältnis	-		
Audio	-		
Anschlüsse	1x YUV in 1x S-video (4pin Mini DIN) 1x Komponentenvideo (3x Cinch) 1x Analog RGB (D-sub 15pin)		



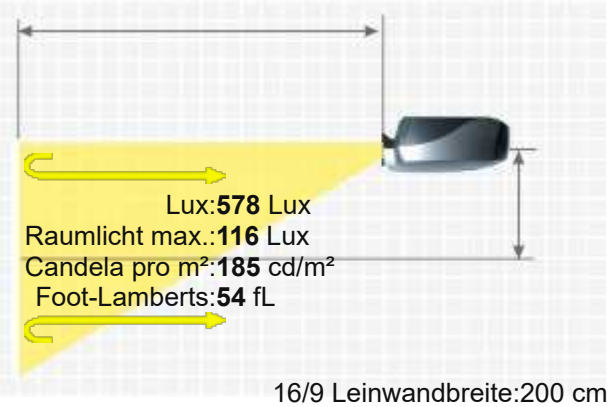

16/9 Leinwandbreite:200 cm
. Leinwand :1 Gain

EPSON EMP TW200

	1x USB Typ B 1x RS232C (D-sub 9pin) 1x Trigger 12V D4 (nur in Japan) 
Deckenmontage	Ja, ist möglich.
Stromverbrauch	270W / 0.3W standby
Maße BxHxT	440 x 114 x 320 mm (17,3"x4,5"x12,6") 16.05 L/dm³
Betriebsgeräusch	37 / 28 dB im Eco Mode
Gewicht	5,30 kg / 11,02 lbs.
Keystone-Korrektur	Vert.: +/-15°
Ausleuchtung	-
Frequenz	H-sync: 15-92 kHz V-sync: 50-85 Hz Bandbreite max.: 110 MHz
Foot-Lamberts	54 fL / max. 366 cm Bildbreite
Candela pro m²	189 cd/m²
Ausstattung (Extras)	■ Blank (Schwarzbild Taste) ■ Eco Mode ■ Kensington Slot ■ sRGB ■ Gamma-Korrektur ■ Dynamische Irisblende ■ Fernbedienung mit Beleuchtung ■ 5 colour modes De-interlacer DNX chip by Pixelworks ■ Key lock ■ Child lock ■ Focus lock ■ Zoom lock
Screen Mirroring	-
Im Test	audiovision Note: 72 Punkte von 100 Ausgabe: 01/05 online Bewertung gesamt: 1,8 (Gut +) online
Baujahr	2003 // Letzte Datenänderung: 2025-12-22
	
Mehr Details	HCinema https://www.hcinema.de/pro/epsonemptw200.html

Aufgrund unseres stetigen Engagements für die kontinuierliche Verbesserung der Qualität unserer Projektoren-Datenbank, kann diese Broschüre auch ohne Vorankündigung Änderungen unterworfen werden. HCinema haftet nicht für eventuelle, in den Produktbeschreibungen enthaltene Fehler oder Auslassungen.