Epson EMP 74



Kurzvorstellung Beta 2.5	Der EMP 74 LCD hat 2000 Ansi-Lumen einen Kontrast von 500:1 und eine XGA 1024 x 768 Auflösung. 2000 Ansi-Lumen sorgen dafür, dass auch eine Bildbreite von 389 cm möglich ist. Wenn Raumlicht vorhanden ist, dann sollte das Bild jedoch max. 259 cm breit sein. Dieses Modell wird von Epson nicht mehr angeboten.
Projektionssystem	3 x 0,7" LCD TFT Panel mit MLA XGA 4/3 Liquid Crystal Display with Micro Lense Array

	Projektor	Leinwand
Ansi-Lumen	2000 / 1500 im Eco Mode	667 Lux (bei 200 cm Leinwand)
Kontrast	500:1 full on/off	500:1 full on/off
Schwarzwert	4,0000 min. Lumen	1.342 min. Lumen

Offset	40%
Auflösung	XGA 1024 x 768 786.432 Pixel SXGA 1280 x 1024 komprimiert
Wiedergabesignale	PAL, PAL-M, PAL-N, SECAM, NTSC 3,58; NTSC 4,43 HDTV
Einsatzgebiet	Standard-Portabel | Externe Schulungen und Unternehmenspräsentationen sowie Produktpräsentationen. Mittlere Bildbreite oder Räume mit wenig Raumlicht max. 100 Lumen.
Lichtquelle	200W UHE Lampe Artikel Nr.: ELPLP27



Licht Lebensdauer	2000 Std. 3000 Std. im Eco Mode
Betriebskosten	-
Focus	manuell
Zoom	manuell 1,2
Objektiv	F=1,7-1,87 f=21,3-25,6 mm
Projektionsverhältnis	1,5-1,7:1
Audio	1W
Anschlüsse	2 x D-sub 15pin in 1 x out Cinch Video in USB in S-Video in 2 x Mini Jack in

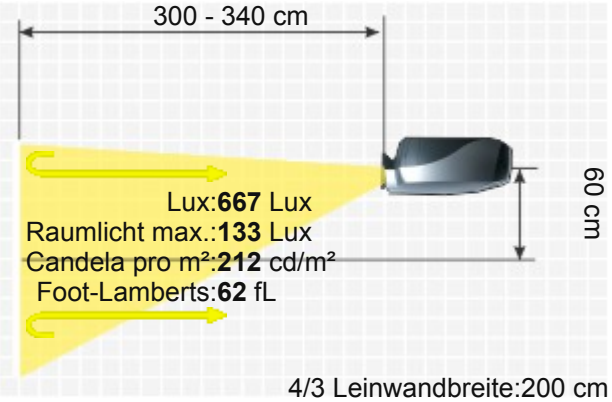

EPSON EMP 74

RS232C



Deckenmontage	Ja
Stromverbrauch	280W standby 3W
Maße BxHxT	315 x 87 x 240 mm (12,4"x3,4"x9,4") 6.58 L/dm³
Betriebsgeräusch	38 / 33 dB im Eco Mode
Gewicht	2,90 kg / 6,39 lbs.
Keystone-Korrektur	Vert.: +/-15° automatisch
Ausleuchtung	85%
Frequenz	H-sync: 15-92 kHz V-sync: 50-85 Hz Bandbreite max.: 162 MHz
Foot-Lamberts	62 fL / max. 389 cm Bildbreite
Candela pro m²	217 cd/m²
Ausstattung (Extras)	■ Freeze ■ Tafel Modus ■ Eco Mode ■ Automatische und manuelle vertikale Keystone-Korrektur ■ Kensington Slot ■ sRGB ■ Passwortschutz ■ Fernbedienung mit Maussteuerung ■ mit Zeitschaltuhr Quick Start in 10 Sek.
Screen Mirroring	-
Im Test	
Baujahr	2003 // Letzte Datenänderung: 2023-08-04

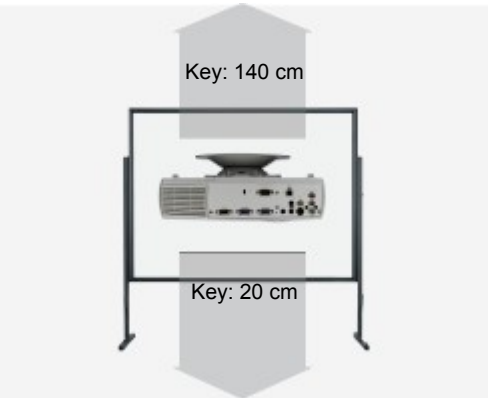





Mehr Details

HCinema
https://www.hcinema.de/pro/epsonemp74.html

Aufgrund unseres stetigen Engagements für die kontinuierliche Verbesserung der Qualität unserer Projektoren-Datenbank, kann diese Broschüre auch ohne Vorankündigung Änderungen unterworfen werden. HCinema haftet nicht für eventuelle, in den Produktbeschreibungen enthaltene Fehler oder Auslassungen.