# Epson EB X62




| | |
|---|---|
| Kurzvorstellung<br>Beta 2.5 | Kurze Vorstellung des Epson EB X62. Der LCD Projektor hat eine XGA 1024 x 768 Auflösung und einen Kontrast von 2000:1.<br>Bis zu 389 cm Bildbreite kann der Projektor gut ausleuchten durch die 2000 Ansi-Lumen. Bei Raumlicht sollte die Bildbreite aber am besten unter 259 cm liegen. Seit 2008 auf dem Markt, wird das Modell jetzt nicht mehr vom Hersteller Epson angeboten. |
| Projektionssystem | 3 x 0,63" LCD TFT Panel mit MLA<br>XGA 4/3 Liquid Crystal Display with Micro Lense Array |

| | Projektor | Leinwand |
|---|---|---|
| Ansi-Lumen | 2000 / 1590 im Eco Mode | 667 Lux (bei 200 cm Leinwand) |
| Kontrast | 2000:1 full on/off | 2000:1 full on/off |
| Schwarzwert | 1,0000 min. Lumen | 0.334 min. Lumen |

| | |
|---|---|
| Offset | 40% |
| Auflösung | XGA 1024 x 768<br>786.432 Pixel<br>SXGA 1280 x 1024 komprimiert |
| Wiedergabesignale | PAL, SECAM, NTSC, HDTV 720p, 1080i, EDTV 480p, 576p |
| Einsatzgebiet | Standard-Portabel \| Externe Schulungen und Unternehmenspräsentationen sowie Produktpräsentationen.<br>Mittlere Bildbreite oder Räume mit wenig Raumlicht max. 100 Lumen. |
| Lichtquelle | 170W UHE Lampe<br>Artikel Nr.: ELPLP41 / V13H010L41 |



| | |
|---|---|
| Licht Lebensdauer | 3000 Std. 4000 Std. im Eco Mode |
| Betriebskosten | - |
| Focus | manuell |
| Zoom | Kein Zoom 1.2 |
| Objektiv | F=1,6-1,74 f=18,4-22,12 mm |
| Projektionsverhältnis | 1,40-1,68:1 |
| Audio | 1W Mono |
| Anschlüsse | D-sub 15 pin in<br>S-Video in<br>Cinch Video in<br>Cinch Stereo in |

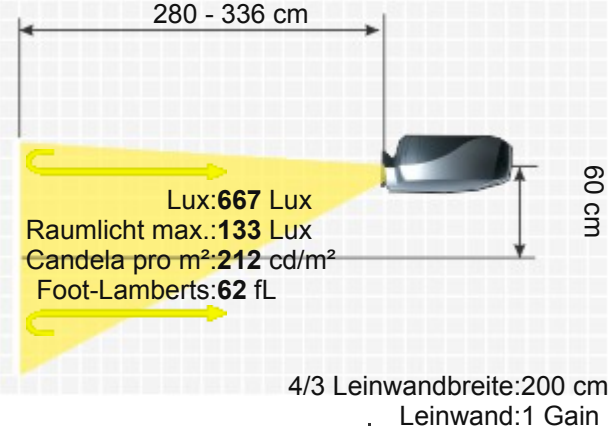


EPSON EB X62

USB Typ B

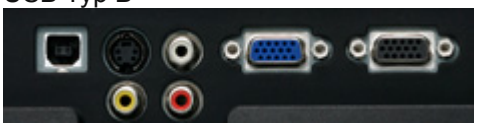

| | |
|---|---|
| Deckenmontage | Ja |
| Stromverbrauch | 231W / 4,3W standby |
| Maße BxHxT | 245 x 92 x 327 mm (9,6"x3,6"x12,9") 7.37 L/dm³ |
| Betriebsgeräusch | 35 / 28 dB im Eco Mode |
| Gewicht | 2,70 kg / 5,95 lbs. |
| Keystone-Korrektur | Vert.: +/-30° |
| Ausleuchtung | - |
| Frequenz | - |
| Foot-Lamberts | 62 fL / max. 389 cm Bildbreite |
| Candela pro m² | 217 cd/m² |
| Ausstattung (Extras) | ■ Freeze<br>■ Benutzer-Logo Einblendung<br>■ Eco Mode<br>■ Kensington Slot<br>■ Passwortschutz<br>■ Digital Zoom |
| Screen Mirroring | - |
| Baujahr | 2008 // Letzte Datenänderung: 2023-08-04 |

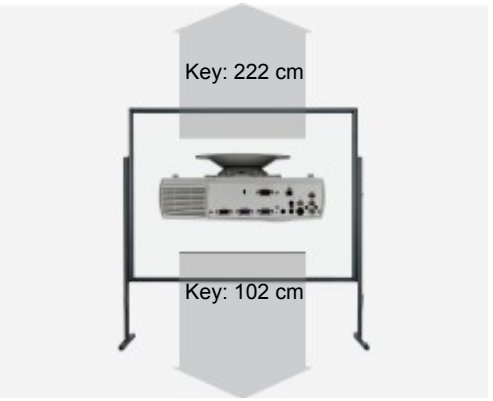




Mehr Details

HCinema
https://www.hcinema.de/pro/epsonebx62.html

Aufgrund unseres stetigen Engagements für die kontinuierliche Verbesserung der Qualität unserer Projektoren-Datenbank, kann diese Broschüre auch ohne Vorankündigung Änderungen unterworfen werden. HCinema haftet nicht für eventuelle, in den Produktbeschreibungen enthaltene Fehler oder Auslassungen.