Epson EB X05



EPSON EB X05

Kurzvorstellung Beta 2.5	Der Standard-Portabel EB X05 LCD hat 3300 Ansi-Lumen einen Kontrast von 15000:1 und eine XGA 1024 x 768 Auflösung. Die Lampe ist beim Projektor mit 10000 Stunden Lampenlebensdauer angegeben, was bei einem täglichen schauen von 2 Stunden über 13.7 Jahre wären. Der Projektor ist mit einem integrierten Mediaplayer ausgestattet, dass direkte abspielen von Dateien wird daher kein Problem sein. Die horizontale und vertikale Keystone-Korrektur sorgt für Spielraum beim Aufstellen. Bis zu 500 cm Bildbreite kann der Projektor gut ausleuchten durch die 3300 Ansi-Lumen. Bei Raumlicht sollte die Bildbreite aber am besten unter 333 cm liegen. Dieses Modell wird von Epson nicht mehr angeboten.
Projektionssystem	3 x 0,55" D10 LCD TFT Panel mit MLA XGA 4/3 Liquid Crystal Display with Micro Lense Array
Ansi-Lumen (Projektor)	3300 / 2050 im Eco Mode
Kontrast (Projektor)	15000:1 full on/off
Schwarzwert (Projektor)	0,2200 min. Lumen
Leinwand	1100 Lux (bei 200 cm Leinwand) 15000:1 full on/off 0.073 min. Lumen
Offset	38,89%
Auflösung	XGA 1024 x 768 786.432 Pixel
Wiedergabesignale	Pal, SECAM, NTSC, HDTV 720p, 1080i, EDTV 480p, 576p **Mediaplayer Formate:** jpg bmp gif png avi Motion JPEG)
Einsatzgebiet	Standard-Portabel | Externe Schulungen und Unternehmenspräsentationen sowie Produktpräsentationen. Mittlere Bildbreite oder Räume mit etwas mehr Raumlicht max 200 Lumen.
Lichtquelle	210W UHE Lampe Artikel Nr.: ELPLP96 / V13H010L96
Licht Lebensdauer	6000 Std. 10000 Std. im Eco Mode
Betriebskosten	4,88% / 0,02 €
Focus	manuell
Zoom	manuell 1.2
Objektiv	F=1,49-1,72 f=16,9-20,28 mm
Projektionsverhältnis	1,48-1,77:1
Audio	2W Mono



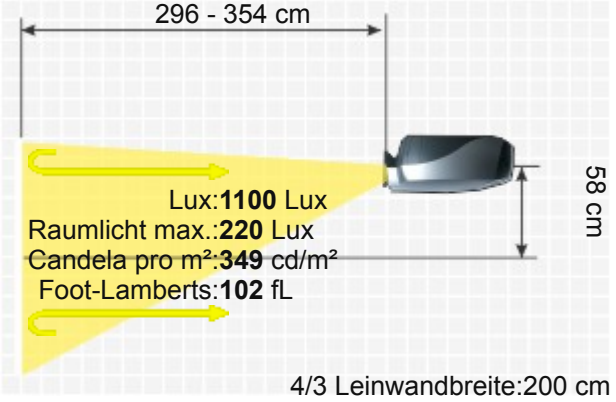

Anschlüsse	HDMI in D-sub 15pin in Cinch Video in Cinch Stereo in USB Typ A,B in
Deckenmontage	JA
Stromverbrauch	282 / 203W im Eco Mode
Maße BxHxT	302 x 82 x 237 mm (11,9"x3,2"x9,3") 5.87 L/dm³
Betriebsgeräusch	37 / 28 dB im Eco Mode
Gewicht	2,50 kg / 4,41 lbs.
Keystone-Korrektur	Vert.: +/-30° automatisch Hori.: +/-30°
Ausleuchtung	-
Frequenz	-
Foot-Lamberts	102 fL / max. 500 cm Bildbreite
Candela pro m²	357 cd/m²
Ausstattung (Extras)	■ Integrierter Mediaplayer ■ Eco Mode ■ Automatische und manuelle vertikale Keystone-Korrektur ■ Optional W-Lan Netzwerk kompatibel.
Screen Mirroring	-
Baujahr	2017 // Letzte Datenänderung: 2023-08-30 Angelegt: 2017-08-29 18:45:33

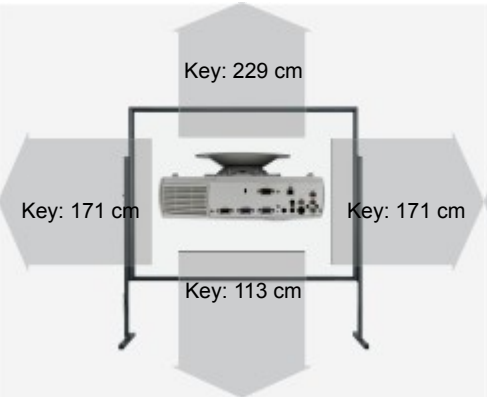




Mehr Details

https://www.hcinema.de/pro/epsonebx05.html

Aufgrund unseres stetigen Engagements für die kontinuierliche Verbesserung der Qualität unserer Projektoren-Datenbank, kann diese Broschüre auch ohne Vorankündigung Änderungen unterworfen werden. HCinema haftet nicht für eventuelle, in den Produktbeschreibungen enthaltene Fehler oder Auslassungen.