Epson EB-W140





EPSON EB-W140

Kurzvorstellung Beta 2.5	Hersteller Epson bietet mit dem EB-W140 einen Standard-Portabel LCD Projektor mit WXGA 1280 x 800 Auflösung und einem Kontrast von 15000:1 an. Die Lampe ist beim Projektor mit 10000 Stunden Lampenlebensdauer angegeben, was umgerechnet über 13.7 Jahre bei 2 Stunden täglich wären. Der integrierte Mediaplayer kann Dateien direkt abspielen. Eine horizontale sowie vertikale Keystone-Korrektur sorgt für eine kinderleichte Bildeinrichtung. Bis zu 584 cm Bildbreite kann der Projektor gut ausleuchten durch die 3300 Ansi-Lumen. Bei Raumlicht sollte die Bildbreite aber am besten unter 389 cm liegen. Des Weiteren ist er Full HD 1080P kompatibel. Das Modell wurde von Epson 2017 gebaut und ist nicht mehr aktuell.
Projektionssystem	3 x 0,59" LCD TFT Panel WXGA 16/10 Liquid Crystal Display
Ansi-Lumen	Projektor: 3300 — Leinwand: 1320 Lux (bei 200 cm Leinwand)
Kontrast	Projektor: 15000:1 — Leinwand: 15000:1
Schwarzwert	Projektor: 0,2200 min. Lumen — Leinwand: 0,088 min. Lumen
Offset	-
Auflösung	WXGA 1280 x 800 1.024.000 Pixel
Wiedergabesignale	Pal, SECAM, NTSC, HDTV 720p, 1080i, 1080p, EDTV 480p, 576p **Mediaplayer Formate:** JPEG bmp gif png avi Motion JPEG)
3D Kompatibilität	Side-by-Side | Top-and-Bottom Frame Sequential (3D Ready)
Einsatzgebiet	Standard-Portabel | Externe Schulungen und Unternehmenspräsentationen sowie Produktpräsentationen. Mittlere Bildbreite oder Räume mit etwas mehr Raumlicht max 200 Lumen.
Lichtquelle	215W UHE Lampe Artikel Nr.: ELPLP96
Licht Lebensdauer	6000 / 10000 Std. im Eco Mode
Betriebskosten	5% / 0,02 €
Focus	manuell
Zoom	manuell 1,2
Objektiv	F=1,58-1,72 f=16,9-20,28 mm
Projektionsverhältnis	-



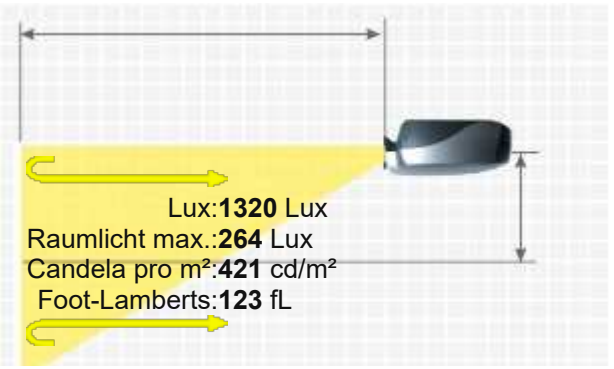

Audio	2W Mono
Anschlüsse	HDMI in D-sub 15pin in Cinch Video in Cinch Stereo in USB in RJ45 in
Deckenmontage	Ja, ist möglich.
Stromverbrauch	291W / 214W im Eco Mode
Maße BxHxT	302 x 77 x 234 mm (11,9"x3"x9,2") 5.44 L/dm³
Betriebsgeräusch	37 / 28 dB im Eco Mode

16/10 Leinwandbreite:200 cm
. Leinwand :1 Gain

Gewicht	2,40 kg / 4,41 lbs.
Keystone-Korrektur	Vert.: +/-30° Hori.: +/-30°
Ausleuchtung	-
Frequenz	-
Foot-Lamberts	123 fL / max. 584 cm Bildbreite
Candela pro m²	430.5 cd/m²
Ausstattung (Extras)	■ Full HD 1080P kompatibel ■ Integrierter Mediaplayer ■ Eco Mode ■ Kensington Slot ■ W-Lan Netzwerk kompatibel. ■ Lan Netzwerk kompatibel.
Screen Mirroring	-
Baujahr	2017 // Letzte Datenänderung: 2026-05-05 Angelegt: 2020-09-02 17:16:02



Mehr Details

HCinema
https://www.hcinema.de/pro/epsonebw140.html

Aufgrund unseres stetigen Engagements für die kontinuierliche Verbesserung der Qualität unserer Projektoren-Datenbank, kann diese Broschüre auch ohne Vorankündigung Änderungen unterworfen werden. HCinema haftet nicht für eventuelle, in den Produktbeschreibungen enthaltene Fehler oder Auslassungen.