Epson EB-L890E

EAN/UPC:8715946737928



Der EB-L890E Laser LCD Projektor von Epson hat 8000 Ansi-Lumen einen Kontrast von 5000000:1 und eine UHD (4K2K) 3840 x 2160 Auflösung. Es ist ein Laser Projektor mit 30000 Stunden Licht Lebensdauer, was bei einem täglichen schauen von 4 Stunden über 20.5 Jahre wären. Der Projektor bietet auch eine Lens Shift Funktion zur flexiblen Projektions-Anpassung ohne Qualitätsverlust an.

Kurzvorstellung
Beta 2.5

Eine Bildbreite von bis zu 909 cm ist möglich, da der Projektor 8000 Ansi-Lumen hat. Räume mit Restlicht schafft der Projektor mit einer geringeren Bildbreite, max. 606 cm würden wir empfehlen. Wenn das Bild dann doch noch zu klein ist, kann die integrierte Edge Blending Software helfen, mit weiteren Projektoren ein großes Bild zu projizieren.
Der Projektor hat eine Airplay, Miracast Screen Mirroring-Unterstützung, die es ermöglicht über WLAN Videos in hoher Auflösung und Surround-Sound von Smartphones, Tablets und PCs mit Android, Windows oder iOS direkte Wiederzugeben. Auch das Abspielen von 1080P und 4K ist für den Projektor kein Problem, und kann somit durch die 360°-Projektion Blu-rays selbst an die Decke projizieren.

Projektionssystem	3 x LCD TFT Panel HDTV 16/9 Liquid Crystal Display		
Ansi-Lumen	Projektor: 8000	Leinwand: 3556 Lux (bei 200 cm Leinwand)	
Kontrast	Projektor: 5000000:1	Leinwand: 5000000:1	
Schwarzwert	Projektor: 0,0016 min. Lumen	Leinwand: 0,001 min. Lumen	
Offset	-		
Auflösung	UHD (4K2K) 3840 x 2160 8.294.400 Pixel / FHD E-Shift		
Wiedergabesignale	Pal, SECAM, NTSC, HDTV 720p, 1080i, 1080p, 4K UHD, EDTV 480p, 576p		
Einsatzgebiet	Stationär | Festinstallation im Schulungsraum und Meetingraum sowie Konferenzraum. Sehr Große Bildbreite und Räume mit viel Raumlicht sowie schattiertes Tageslicht.		
Lichtquelle	Laser		
Licht Lebensdauer	30000 Std.		
Betriebskosten	0,00 € da Laser		
Focus	motorisch		
Zoom	motorisch x1.63		
Objektiv	-		
Projektionsverhältnis	-		

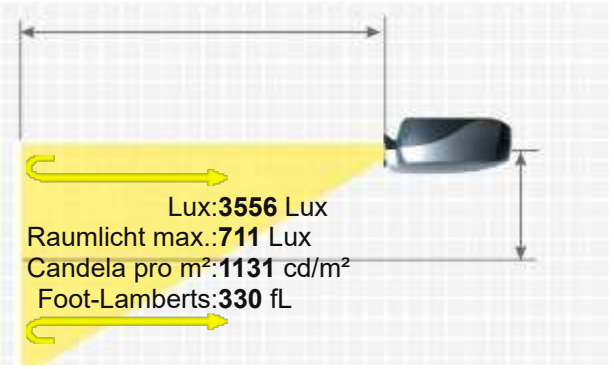

EPSON EB-L890E

Audio	-
Anschlüsse	2x HDMI in und 1x out Mini Jack Audio out USB in RS232C Din 9 pin in RJ45 in HDBaseT
Deckenmontage	Ja, ist möglich.
Stromverbrauch	-
Maße BxHxT	440 x 138 x 340 mm (17,3"x5,4"x13,4") 20.64 L/dm³
Betriebsgeräusch	36 / 25 dB im Eco Mode
Gewicht	8,50 kg / 17,64 lbs.
Keystone-Korrektur	Vert.: +/-30° Hori.: +/-30°
Ausleuchtung	-
Frequenz	-
Foot-Lamberts	330 fL / max. 909 cm Bildbreite
Candela pro m²	1155 cd/m²
Ausstattung (Extras)	■ Full HD 1080P kompatibel ■ Benutzer-Logo Einblendung ■ Eco Mode ■ Kensington Slot ■ Warping ■ 360° Installation fähig ■ Edge Blending ■ Passwortschutz ■ Steuerung über Web-Browser ■ W-Lan Netzwerk kompatibel. ■ Lan Netzwerk kompatibel. ■ Crestron®-Software kompatibel. ■ VESA Mounting ■ Epson iProjection ■ Optional PixAlign? Camera (for Multiprojector) ■ Variable Aspect Ratio ■ Built in NFC ■ Over-the-air updates ■ available through the Brighter Futures? program
Screen Mirroring	Miracast (Epson iProjection), Airplay 2
Baujahr	2025 // Letzte Datenänderung: 2026-05-05 Angelegt: 2025-04-03 12:35:12

16/9 Leinwandbreite:200 cm
. Leinwand :1 Gain



Mehr Details

HCinema
https://www.hcinema.de/pro/epsonebl890e.html

Aufgrund unseres stetigen Engagements für die kontinuierliche Verbesserung der Qualität unserer Projektoren-Datenbank, kann diese Broschüre auch ohne Vorankündigung Änderungen unterworfen werden. HCinema haftet nicht für eventuelle, in den Produktbeschreibungen enthaltene Fehler oder Auslassungen.