Epson EB 824/H



Kurzvorstellung Beta 2.5	Der EB 824/H LCD hat 3000 Ansi-Lumen einen Kontrast von 2000:1 und eine XGA 1024 x 768 Auflösung. Die Lampenlebensdauer wird mit 5000 Stunden angegeben vom Hersteller, was bei einem täglichen schauen von 2 Stunden über 6.8 Jahre wären. 477 cm Bildbreite wird der Projektor gut ausleuchten können. Wenn Raumlicht vorhanden ist dann sollte die Bildbreite aber am besten 318 cm nicht überschreiten. Er kam 2009 auf den Markt und wird jetzt nicht mehr vom Hersteller Epson angeboten.
Projektionssystem	3 x 0,63" LCD TFT Panel mit MLA XGA 4/3 Liquid Crystal Display with Micro Lense Array

	Projektor	Leinwand
Ansi-Lumen	3000 / 2400 im Eco Mode	1000 Lux (bei 200 cm Leinwand)
Kontrast	2000:1 full on/off	2000:1 full on/off
Schwarzwert	1,5000 min. Lumen	0.501 min. Lumen

Offset	40%
Auflösung	XGA 1024 x 768 786.432 Pixel
Wiedergabesignale	PAL, SECAM, NTSC, HDTV 720p, 1080i, EDTV 480p, 576p
Einsatzgebiet	Standard-Portabel | Externe Schulungen und Unternehmenspräsentationen sowie Produktpräsentationen. Mittlere Bildbreite oder Räume mit etwas mehr Raumlicht max 200 Lumen.
Lichtquelle	200W UHE Lampe Artikel Nr.: V13H010L50
Licht Lebensdauer	5000 Std. 6000 Std. im Eco Mode
Betriebskosten	-
Focus	manuell
Zoom	manuell 1.62
Objektiv	F=1,49-1,94 f=18,2-29,2 mm
Projektionsverhältnis	1,38-2,24:1
Audio	10W Mono
Anschlüsse	D-sub 15 pin in S-Video in Cinch Video in RS232C Din 9 pin in
Deckenmontage	Ja



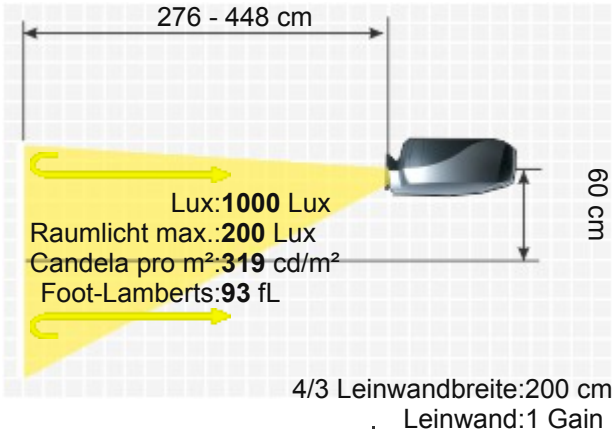

EPSON EB 824/H

Stromverbrauch	-
Maße BxHxT	327 x 108 x 250 mm (12,9"x4,3"x9,8") 8.83 L/dm³
Betriebsgeräusch	35 / 28 dB im Eco Mode
Gewicht	3,10 kg / 6,83 lbs.
Keystone-Korrektur	Vert.: +/-30°
Ausleuchtung	90%
Frequenz	H-sync: 15-92 kHz V-sync: 50-117 Hz Bandbreite max.: 162 MHz
Foot-Lamberts	93 fL / max. 477 cm Bildbreite
Candela pro m²	325.5 cd/m²
Ausstattung (Extras)	■ Freeze ■ Eco Mode ■ Kensington Slot ■ Dynamische Irisblende ■ Passwortschutz ■ Fernbedienung mit Maussteuerung
Screen Mirroring	-
Baujahr	2009 // Letzte Datenänderung: 2023-08-04

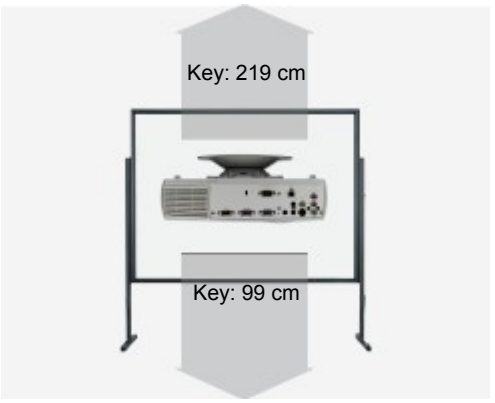



Mehr Details

https://www.hcinema.de/pro/epsoneb824.html

Aufgrund unseres stetigen Engagements für die kontinuierliche Verbesserung der Qualität unserer Projektoren-Datenbank, kann diese Broschüre auch ohne Vorankündigung Änderungen unterworfen werden. HCinema haftet nicht für eventuelle, in den Produktbeschreibungen enthaltene Fehler oder Auslassungen.