Eiki LC SM2



Kurzvorstellung Beta 2.5	Der Eiki LC SM2 LCD Beamer hat 850 Ansi-Lumen einen Kontrast von 300:1 und eine SVGA 800 x 600 Auflösung. Durch die Helligkeit von 850 Ansi-Lumen ist eine Bildbreite von 254 cm möglich. Bei Raumlicht sollte das Bild max. 169 cm breit sein. Dieses Modell wird von Eiki nicht mehr angeboten.		
Projektionssystem	3 x TFT PSI LCD 0,7 Panel MLA SVGA 4/3 Liquid Crystal Display with Micro Lense Array		
Ansi-Lumen	Projektor: 850	Leinwand: 283 Lux (bei 200 cm Leinwand)	
Kontrast	Projektor: 300:1 full on/off	Leinwand: 300:1 full on/off	
Schwarzwert	Projektor: 2,8333 min. Lumen	Leinwand: 0.953 min. Lumen	
Offset	42%		
Auflösung	SVGA 800 x 600 480.000 Pixel XGA 1024 x 768 komprimiert		
Wiedergabesignale	NTSC, PAL, SECAM Pal 60 NTSC 4,43		
Einsatzgebiet	Standard-Portabel | Externe Schulungen und Unternehmenspräsentationen sowie Produktpräsentationen. Kleine Bildbreite oder Räume mit sehr wenig Raumlicht unter 100 Lumen..		
Lichtquelle	132W UHP Lampe Artikel Nr.: 610-289-8422		
Licht Lebensdauer	1000 Std.		
Betriebskosten	-		
Focus	manuell		
Zoom	manuell 1,2		
Objektiv	F=2,0-2,3 f=28-33,6 mm		
Projektionsverhältnis	1,95-2,33:1		
Audio	1W Mono		
Anschlüsse	1 x D-SUB 15 1 x 3,5 mm Klinke (Stereo) für Audio 3 x RCA (Composite und Komponente), 1 x S-Video, 1 x 3,5 mm Klinke (Stereo) für Audio 1 x DIN 8 Pin für Maussteuerung und serielle Schnittstelle 1 x 3,5 mm Klinke (Stereo) für Audio		
Deckenmontage	Ja		

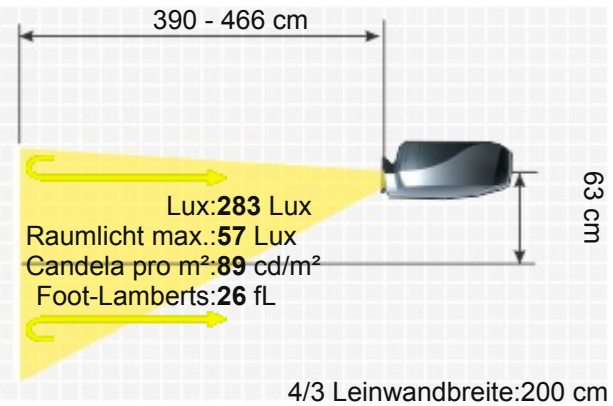

EIKI LC SM2

Stromverbrauch	200W
Maße BxHxT	189 x 74 x 290 mm (7,4"x2,9"x11,4") 4.06 L/dm³
Betriebsgeräusch	39dB
Gewicht	2,50 kg / 5,51 lbs.
Keystone-Korrektur	Vert.: +/-15°
Ausleuchtung	90%
Frequenz	H-sync: 15-80 kHz V-sync: 50-100 Hz Bandbreite max.: 100 MHz
Foot-Lamberts	26 fL / max. 254 cm Bildbreite
Candela pro m²	91 cd/m²
Ausstattung (Extras)	■ Freeze ■ Kensington Slot ■ Gamma-Korrektur ■ Fernbedienung mit Maussteuerung ■ Digital Zoom ■ Intelligenter Lüfter
Screen Mirroring	-
Baujahr	- // Letzte Datenänderung: 2023-08-04

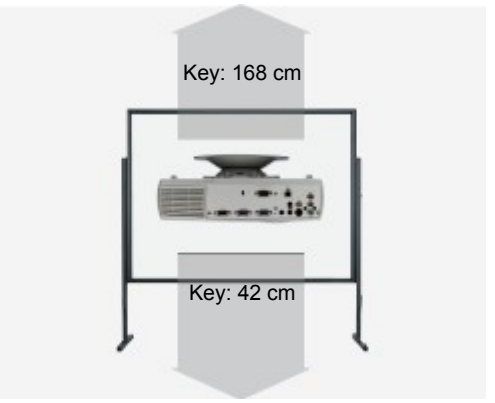



Mehr Details

HCinema

https://www.hcinema.de/pro/eikilcsm2.html

Aufgrund unseres stetigen Engagements für die kontinuierliche Verbesserung der Qualität unserer Projektoren-Datenbank, kann diese Broschüre auch ohne Vorankündigung Änderungen unterworfen werden. HCinema haftet nicht für eventuelle, in den Produktbeschreibungen enthaltene Fehler oder Auslassungen.