Coolid C2

EAN/UPC:B0G2C887H4



Kurzvorstellung Beta 2.5	Der C2 kurz vorgestellt: Der Coolid LED LCD Projektor bietet 320 Ansi-Lumen einen Kontrast von 2000:1 und eine HDTV 1280 x 720 Auflösung. Es ist ein LED Projektor mit 30000 Stunden Licht Lebensdauer, was umgerechnet über 20.5 Jahre bei 4 Stunden täglich wären. Inklusive eines integrierten Mediaplayer, mit dem sich Dateien direkt abspielen lassen. Eine eingebaute horizontale und vertikale Keystone-Korrekturt bringt Freiheit beim Aufstellen des Projektors. Eine Bildbreite von bis zu 144 cm ist möglich, da der Projektor 320 Ansi-Lumen hat. Wenn Raumlicht vorhanden ist dann sollte das Bild jedoch max. 96 cm breit sein. Da der Projektor Airplay, Miracast Screen Mirroring Signale erkennt, ist es möglich von einem Smartphone, Tablet, PC (Android, Windows und iOS) Videos mit einer hohen Auflösung und Surround-Sound über WLAN direkt abzuspielen. Als weiteres Extra ist zu erwähnen, dass durch die Bluetooth-Funktion der Projektor mit externen kabellosen Lautsprechern verbunden werden kann. Das Modell ist auch Full HD 1080P und 4K (komprimiert) kompatibel. Die nur 25 Dezibel Betriebsgeräusch machen die Projektion leise.
Projektionssystem	1 x LCD TFT Panel HDTV 16/9 Liquid Crystal Display
Ansi-Lumen (Projektor)	320
Kontrast (Projektor)	2000:1
Schwarzwert (Projektor)	0,1600 min. Lumen
Leinwand	142 Lux (bei 200 cm Leinwand)
Leinwand	2000:1
Leinwand	0,071 min. Lumen
Offset	-
Auflösung	HDTV 1280 x 720 921.600 Pixel UHD (4K2K) 3840 x 2160 komprimiert
Wiedergabesignale	Pal, SECAM, NTSC, HDTV 720p, 1080i, 1080p, 4K UHD (komprimiert), EDTV 480p, 576p **Mediaplayer Formate.**
Einsatzgebiet	Game-Portabel | Sehr portable Kleinbild-Projektionen. Sehr kleine Bildbreite und Räume mit sehr wenig Raumlicht.
Lichtquelle	LED
Licht Lebensdauer	30000 Std.
Betriebskosten	0,00 € da LED
Focus	autofocus
Zoom	Kein Zoom 35%-100% Digital
Objektiv	-
Projektionsverhältnis	-

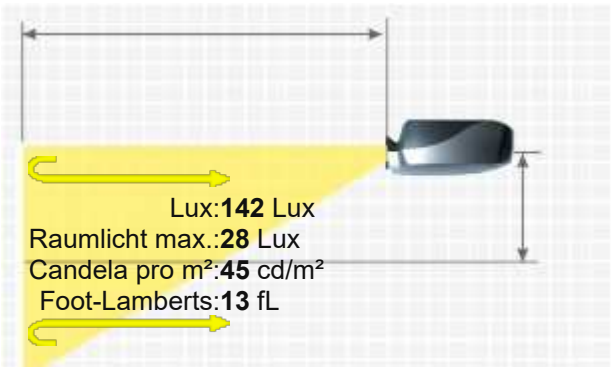

COOLID C2

Audio	Ja
Anschlüsse	HDMI in USB in Audio Mini Jack in und out Bluetooth 5.4
Deckenmontage	-
Stromverbrauch	60W
Maße BxHxT	213 x 135 x 213 mm (8,4"x5,3"x8,4") 6.12 L/dm³
Betriebsgeräusch	25dB

16/9 Leinwandbreite:200 cm
. Leinwand :1 Gain

Gewicht	0,800 kg / 0 lbs.
Keystone-Korrektur	Vert.: +/-15° automatisch Hori.: +/-15°
Ausleuchtung	-
Frequenz	-
Foot-Lamberts	8 fL / max. 144 cm Bildbreite
Candela pro m²	28 cd/m²
Ausstattung (Extras)	■ Full HD 1080P kompatibel ■ Integrierter Mediaplayer ■ Automatische und manuelle vertikale Keystone-Korrektur ■ High Dynamic Range (HDR) ■ W-Lan Netzwerk kompatibel. ■ Android 11.0 ■ 180? Gimbal ■ Auto 4P Keystone ■ Auto Screen Fit
Screen Mirroring	Miracast, Airplay, Windows
Baujahr	2025 // Letzte Datenänderung: 2026-10-05



Mehr Details

https://www.hcinema.de/pro/coolidc2.html

Aufgrund unseres stetigen Engagements für die kontinuierliche Verbesserung der Qualität unserer Projektoren-Datenbank, kann diese Broschüre auch ohne Vorankündigung Änderungen unterworfen werden. HCinema haftet nicht für eventuelle, in den Produktbeschreibungen enthaltene Fehler oder Auslassungen.