Boldever H1



BOLDEVER H1

Kurzvorstellung Beta 2.5	Hersteller Boldever bietet mit dem H1 einen LCD LED Projektor mit HDTV 1920 x 1080 Auflösung an. Hersteller Boldever gibt die Lebensdauer von 30000 Stunden an, was umgerechnet über 20.5 Jahre bei 4 Stunden täglich wären. Eine horizontale sowie vertikale Keystone-Korrektur sorgt für eine kinderleichte Bildeinrichtung. Eine Bildbreite von bis zu 477 cm ist möglich, da der Projektor 1500 Ansi-Lumen hat. Wenn Raumlicht vorhanden ist dann sollte das Bild jedoch max. 318 cm breit sein. Dank Google TV kann der Projektor bequem per Sprachbefehl gesteuert werden. Da der Projektor Chromecast, Airplay, Miracast Screen Mirroring Signale erkennt, ist es möglich von einem Smartphone, Tablet, PC (Android, Windows und iOS) Videos mit einer hohen Auflösung und Surround-Sound über WLAN direkt abzuspielen. Als weiteres Extra ist zu erwähnen, dass durch die Bluetooth-Funktion der Projektor mit externen kabellosen Lautsprechern verbunden werden kann. Das Modell ist auch Full HD 1080P und 4K (komprimiert) kompatibel. Der Beamer ist im Vergleich zu anderen mit 30 Dezibel Betriebsgeräusch sehr leise.
Projektionssystem	1 x LCD TFT Panel HDTV 16/9 Liquid Crystal Display
Ansi-Lumen	Projektor: 1500 — Leinwand: 667 Lux (bei 200 cm Leinwand)
Kontrast	Projektor: - — Leinwand: -
Schwarzwert	Projektor: - — Leinwand: -
Offset	-
Auflösung	HDTV 1920 x 1080 2.073.600 Pixel UHD (4K2K) 3840 x 2160 komprimiert
Wiedergabesignale	Pal, SECAM, NTSC, HDTV 720p, 1080i, 1080p, 4K UHD (komprimiert), EDTV 480p, 576p
Einsatzgebiet	Standard-Portabel | Externe Schulungen und Unternehmenspräsentationen sowie Produktpräsentationen. Kleine Bildbreite oder Räume mit sehr wenig Raumlicht unter 100 Lumen..
Lichtquelle	100W LED
Licht Lebensdauer	30000 Std.
Betriebskosten	0,00 € da LED
Focus	autofocus
Zoom	Kein Zoom
Objektiv	-
Projektionsverhältnis	-

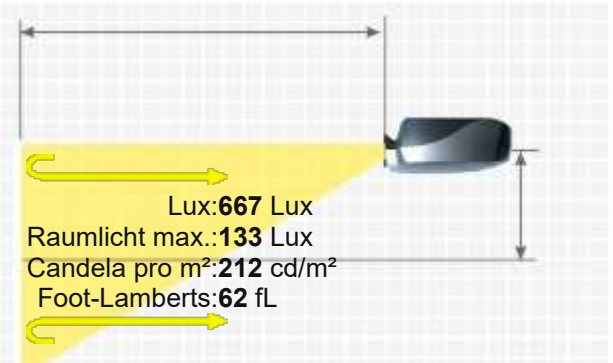

Audio	2 x 10W
Anschlüsse	HDMI in Mini Jack Audio out USB in Bluetooth 5.4
Deckenmontage	Ja, ist möglich.
Stromverbrauch	140W
Maße BxHxT	240 x 110 x 284,5 mm (9,4"x4,3"x11,2") 7.5 L/dm³
Betriebsgeräusch	30dB

16/9 Leinwandbreite:200 cm
. Leinwand :1 Gain

Gewicht	1,81 kg / 2,2 lbs.
Keystone-Korrektur	Vertikal automatisch und horizontal
Ausleuchtung	-
Frequenz	-
Foot-Lamberts	93 fL / max. 477 cm Bildbreite
Candela pro m²	325.5 cd/m²
Ausstattung (Extras)	■ Full HD 1080P kompatibel ■ Eco Mode ■ Automatische und manuelle vertikale Keystone-Korrektur ■ High Dynamic Range (HDR) ■ W-Lan Netzwerk kompatibel. ■ Google TV (Voice Assistant) ■ AI Image Enhance ■ Auto 4P Keystone ■ Auto Screen Fit ■ Auto Obstacle Avoidance
Screen Mirroring	Miracast, Airplay, Windows, Chromecast
Baujahr	2026 // Letzte Datenänderung: 2026-08-11 Angelegt: 2026-08-06 09:57:01



Mehr Details

https://www.hcinema.de/pro/boldeverh1.html

Aufgrund unseres stetigen Engagements für die kontinuierliche Verbesserung der Qualität unserer Projektoren-Datenbank, kann diese Broschüre auch ohne Vorankündigung Änderungen unterworfen werden. HCinema haftet nicht für eventuelle, in den Produktbeschreibungen enthaltene Fehler oder Auslassungen.