bnoe P2



BNOE P2

Kurzvorstellung Beta 2.5	Der P2 LED LCD hat 1800 Ansi-Lumen und eine HDTV 1920 x 1080 Auflösung. Die Lebensdauer beträgt durch die LEDs 30000 Stunden, was bei einem täglichen schauen von 4 Stunden über 20.5 Jahre wären. Eine Bildbreite von bis zu 431 cm ist möglich, da der Projektor 1800 Ansi-Lumen hat. Wenn Raumlicht vorhanden ist dann sollte das Bild jedoch max. 287 cm breit sein. Durch Google TV wird der Projektor zu einem vielseitigen Medienhub, der nahtlos in ein Smart Home integriert werden kann. Das Model erkennt Chromecast, Airplay, Miracast Screen Mirroring-Signale, so ist es möglich, Videos mit hoher Auflösung und Surround-Sound direkt über WLAN von einem Smartphone, Tablet oder PC (Android, Windows und iOS) abzuspielen. Dazu kommt, dass Dank der Bluetooth-Funktion der Projektor flexibel mit anderen Lautsprechern gekoppelt werden kann. Des Weiteren ist er Full HD 1080P und 4K (komprimiert) kompatibel.		
Projektionssystem	1 x LCD TFT Panel HDTV 16/9 Liquid Crystal Display		
Ansi-Lumen	Projektor: 1800	Leinwand: 800 Lux (bei 200 cm Leinwand)	
Kontrast	-	-	
Schwarzwert	-	-	
Offset	-		
Auflösung	HDTV 1920 x 1080 2.073.600 Pixel UHD (4K2K) 3840 x 2160 komprimiert		
Wiedergabesignale	Pal, SECAM, NTSC, HDTV 720p, 1080i, 1080p, 4K UHD (komprimiert), EDTV 480p, 576p		
Einsatzgebiet	Standard-Portabel | Externe Schulungen und Unternehmenspräsentationen sowie Produktpräsentationen. Kleine Bildbreite oder Räume mit sehr wenig Raumlicht unter 100 Lumen..		
Lichtquelle	LED		
Licht Lebensdauer	30000 Std.		
Betriebskosten	0,00 € da LED		
Focus	autofocus		
Zoom	Kein Zoom 50%-100% Digital		
Objektiv	-		
Projektionsverhältnis	-		
Audio	2 x 10W		

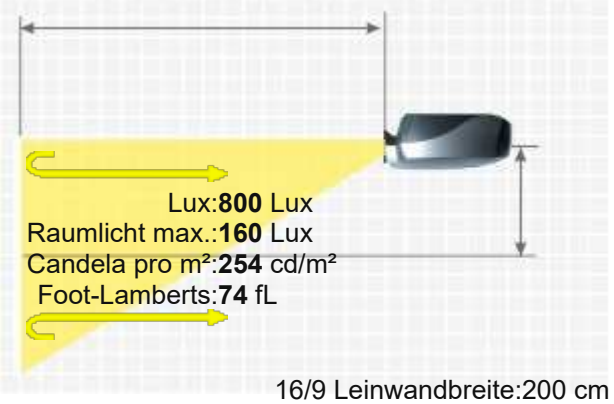

16/9 Leinwandbreite:200 cm
. Leinwand :1 Gain

Anschlüsse	HDMI in USB-A in Audio Mini Jack Out Bluetooth 5.2 
Deckenmontage	-
Stromverbrauch	-
Maße BxHxT	214,9 x 145 x 225 mm (8,4"x5,7"x8,9") 6.98 L/dm³
Betriebsgeräusch	-
Gewicht	-
Keystone-Korrektur	Vert.: +/-45°
Ausleuchtung	-
Frequenz	-
Foot-Lamberts	74 fL / max. 431 cm Bildbreite
Candela pro m²	259 cd/m²
Ausstattung (Extras)	■ Full HD 1080P kompatibel ■ High Dynamic Range (HDR) ■ W-Lan Netzwerk kompatibel. ■ Google TV (Voice Assistant) ■ 270? Gimbal ■ Auto 4P Keystone
Screen Mirroring	Miracast, Airplay, Windows, Chromecast
Baujahr	2025 // Letzte Datenänderung: 2025-11-22 Angelegt: 2025-11-19 12:07:13



Mehr Details

HCinema

https://www.hcinema.de/pro/bnoep2.html

Aufgrund unseres stetigen Engagements für die kontinuierliche Verbesserung der Qualität unserer Projektoren-Datenbank, kann diese Broschüre auch ohne Vorankündigung Änderungen unterworfen werden. HCinema haftet nicht für eventuelle, in den Produktbeschreibungen enthaltene Fehler oder Auslassungen.