Benq MX666+



BENQ MX666+

Kurzvorstellung Beta 2.5	Hersteller Benq bietet mit dem MX666+ einen Standard-Portabel DLP Projektor mit XGA 1024 x 768 Auflösung und einem Kontrast von 13000:1 an. Eine Bildbreite von bis zu 515 cm ist möglich, da der Projektor 3500 Ansi-Lumen hat. Räume mit Restlicht schafft der Projektor mit einer geringeren Bildbreite, max. 343 cm würden wir empfehlen. Ein Smartphone mit MHL-Anschluss kann direkt an den MHL/HDMI-Port angeschlossen werden, um eine 1080p / 60 Hz Bild-Spiegelung (Screen Mirroring) vorzunehmen. Des Weiteren ist er Full HD 1080P sowie 3D kompatibel. Er kam 2014 auf den Markt und wird jetzt nicht mehr vom Hersteller Benq angeboten.
Projektionssystem	1 x DLP Chip XGA 4/3 Ti Digital Light Processing Chip
Ansi-Lumen	Projektor: 3500 — Leinwand: 1167 Lux (bei 200 cm Leinwand)
Kontrast	Projektor: 13000:1 full on/off — Leinwand: 13000:1 full on/off
Schwarzwert	Projektor: 0,2692 min. Lumen — Leinwand: 0.09 min. Lumen
Offset	-
Auflösung	XGA 1024 x 768 786.432 Pixel
Wiedergabesignale	Pal, SECAM, NTSC, HDTV 720p, 1080i, 1080p, 3D, EDTV 480p, 576p
3D Kompatibilität	Frame-Packing (Full HD 3D) | Side-by-Side | Top-and-Bottom Frame Sequential (3D Ready)
Einsatzgebiet	Standard-Portabel | Externe Schulungen und Unternehmenspräsentationen sowie Produktpräsentationen. Mittlere Bildbreite oder Räume mit etwas mehr Raumlicht max 200 Lumen.
Lichtquelle	240W Lampe Artikel Nr.: 5J.J9P05.001
Licht Lebensdauer	3500 Std. 6000 im Eco Mode
Betriebskosten	19,51% / 0,08 €
Focus	manuell
Zoom	manuell 1.1
Objektiv	F=2,59-2,87 f=16,88-21,88 mm
Projektionsverhältnis	-
Audio	1 x 10W



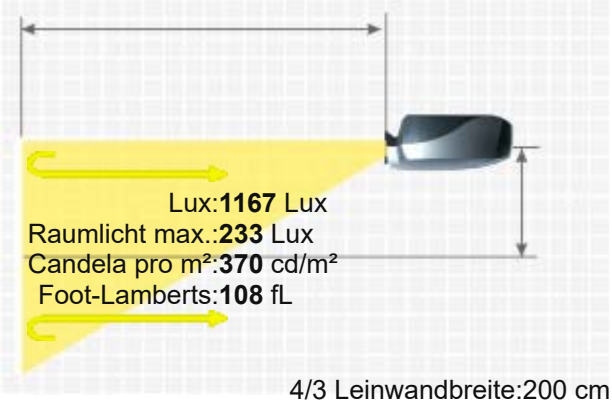

4/3 Leinwandbreite:200 cm
. Leinwand:1 Gain

Anschlüsse	HDMI mit MHL in 2 x D-sub 15 pin in 1 x out S-Video in Cinch Video in Cinch Stereo in Mini Jack Audio in USB Typ A, B in RS232C Din 9 pin in RJ45 in 
Deckenmontage	Ja
Stromverbrauch	375W
Maße BxHxT	312 x 104 x 244 mm (12,3"x4,1"x9,6") 7.92 L/dm³
Betriebsgeräusch	33 / 30 dB im Eco Mode
Gewicht	2,65 kg / 4,41 lbs.
Keystone-Korrektur	Vert.: +/-40°
Ausleuchtung	-
Frequenz	H-sync: 31-102 kHz V-sync: 23-120 Hz
Foot-Lamberts	108 fL / max. 515 cm Bildbreite
Candela pro m²	378 cd/m²
Ausstattung (Extras)	■ Real Full HD 3D ■ Full HD 1080P kompatibel ■ Tafel Modus ■ Eco Mode ■ sRGB ■ Passwortschutz ■ BrilliantColor™ ■ W-Lan Netzwerk kompatibel. ■ Lan Netzwerk kompatibel. ■ 6-Segment-Farbrad (RYWCBG) ■ USB Key + NFC
Screen Mirroring	über HDMI MHL
Baujahr	2014 // Letzte Datenänderung: 2023-09-20 Angelegt: 2015-02-24 13:27:50
Mehr Details	HCinema https://www.hcinema.de/pro/benqmx666plus.html

Aufgrund unseres stetigen Engagements für die kontinuierliche Verbesserung der Qualität unserer Projektoren-Datenbank, kann diese Broschüre auch ohne Vorankündigung Änderungen unterworfen werden. HCinema haftet nicht für eventuelle, in den Produktbeschreibungen enthaltene Fehler oder Auslassungen.