Benq LX720



BENQ LX720

Das Benq Modell LX720 ist ein DLP Laser Projektor mit XGA 1024 x 768 Auflösung und einem Kontrast von 100000:1. Die Lebensdauer beträgt durch den Laser 20000 Stunden, was bei einem täglichen schauen von 4 Stunden über 13.7 Jahre wären. Mit der Lens Shift Funktion lässt sich der Projektor sehr frei aufstellen.

Kurzvorstellung Beta 2.5	Das Modell bietet einen Mikrofon-Klinkenstecker und 10W Lautsprecher an, somit werden für Präsentationen oder Schulungen keine weiteren Audiogeräte benötigt. 551 cm Bildbreite wird der Projektor gut ausleuchten können. Räume mit Restlicht schafft der Projektor mit einer geringeren Bildbreite, max. 367 cm würden wir hier empfehlen. Mit dem HDMI MHL-Port lässt sich das Smartphonebild in Full HD mit 60 Hz auf den Projektor durch Bild-Spiegelung (Screen Mirroring) übertragen und gleichzeitig wird das Smartphone aufgeladen. Des Weiteren kann der Projektor 1080P ohne Probleme abspielen. Seit 2018 auf dem Markt, wird das Modell jetzt nicht mehr vom Hersteller Benq angeboten.
Projektionssystem	1 x 0,55" DC3 DLP Chip XGA 4/3 Ti Digital Light Processing Chip

Ansi-Lumen	Projektor	4000	Leinwand 1333 Lux (bei 200 cm Leinwand)
Kontrast		100000:1 full on/off	100000:1 full on/off
Schwarzwert		0,0400 min. Lumen	0.013 min. Lumen
Offset		-	

Auflösung	XGA 1024 x 768 786.432 Pixel WUXGA 1920 x 1200 komprimiert
Wiedergabesignale	Pal, SECAM, NTSC, HDTV 720p, 1080i, 1080p, EDTV 480p, 576p
Einsatzgebiet	Standard-Portabel | Externe Schulungen und Unternehmenspräsentationen sowie Produktpräsentationen. Große Bildbreite oder Räume mit viel Raumlicht über 200 Lumen.
Lichtquelle	Laser Artikel Nr.: 5J.JJF06.001
Licht Lebensdauer	20000 Std.
Betriebskosten	0,00 € da Laser
Focus	manuell
Zoom	manuell 1,5
Objektiv	-
Projektionsverhältnis	-
Audio	1 x 10W

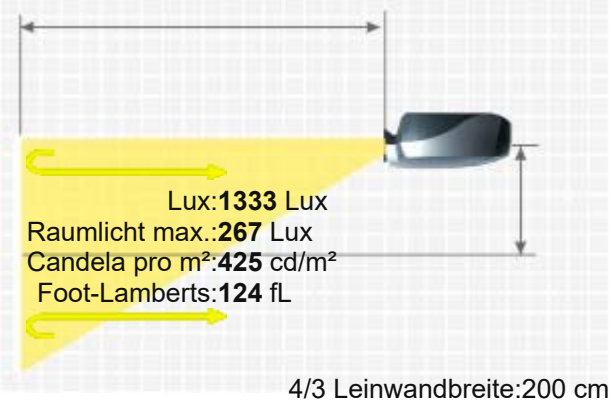

4/3 Leinwandbreite:200 cm
. Leinwand:1 Gain

Anschlüsse	2x HDMI in(1xMHL) D-sub 15pin 2x in und out Cinch Video in Cinch Stereo in Microphone in S-Video in Mini Jack Audio in und out USB in RS232C Din 9 pin in RJ45 in 12V Trigger out
Deckenmontage	JA
Stromverbrauch	320W / 280W im Eco Mode
Maße BxHxT	410 x 158 x 272 mm (16,1"x6,2"x10,7") 17.62 L/dm³
Betriebsgeräusch	33 / 29 dB im Eco Mode
Gewicht	5,60 kg / 11,02 lbs.
Keystone-Korrektur	Vert.: +/-30° Hori.: +/-30°
Ausleuchtung	-
Frequenz	H-sync: 15-102 kHz V-sync: 23-120 Hz
Foot-Lamberts	124 fL / max. 551 cm Bildbreite
Candela pro m²	434 cd/m²
Ausstattung (Extras)	■ Full HD 1080P kompatibel ■ Eco Mode ■ Kensington Slot ■ Lan Netzwerk kompatibel.
Screen Mirroring	über HDMI MHL
Baujahr	2018 // Letzte Datenänderung: 2023-09-20 Angelegt: 2018-12-06 17:16:54



Mehr Details

HCinema

https://www.hcinema.de/pro/benqlx720.html

Aufgrund unseres stetigen Engagements für die kontinuierliche Verbesserung der Qualität unserer Projektoren-Datenbank, kann diese Broschüre auch ohne Vorankündigung Änderungen unterworfen werden. HCinema haftet nicht für eventuelle, in den Produktbeschreibungen enthaltene Fehler oder Auslassungen.