Benq LW550



BENQ LW550

Kurzvorstellung Beta 2.5	Der Standard-Portabel LW550 3D LED DLP Projektor von Benq hat 3000 Ansi-Lumen einen Kontrast von 20000:1 und eine WXGA 1280 x 800 Auflösung. Hersteller Benq gibt die Lebensdauer von 20000 Stunden an, was umgerechnet über 13.7 Jahre bei 4 Stunden täglich wären. Durch die Helligkeit von 3000 Ansi-Lumen ist eine Bildbreite von 556 cm möglich. Bei Raumlicht sollte das Bild max. 371 cm breit sein. Des Weiteren kann der Projektor 1080P sowie 3D ohne Probleme abspielen.
Projektionssystem	1 x DLP Chip WXGA 16/10 Ti Digital Light Processing Chip
Ansi-Lumen (Projektor)	3000
Ansi-Lumen (Leinwand)	1200 Lux (bei 200 cm Leinwand)
Kontrast (Projektor)	20000:1 full on/off
Kontrast (Leinwand)	20000:1 full on/off
Schwarzwert (Projektor)	0,1500 min. Lumen
Schwarzwert (Leinwand)	0,06 min. Lumen
Offset	-
Auflösung	WXGA 1280 x 800 1.024.000 Pixel WUXGA 1920 x 1200 komprimiert
Wiedergabesignale	Pal, SECAM, NTSC, HDTV 720p, 1080i, 1080p, 3D, EDTV 480p, 576p
3D Kompatibilität	Frame-Packing (Full HD 3D) | Side-by-Side | Top-and-Bottom Frame Sequential (3D Ready)
Einsatzgebiet	Standard-Portabel | Externe Schulungen und Unternehmenspräsentationen sowie Produktpräsentationen. Mittlere Bildbreite oder Räume mit etwas mehr Raumlicht max 200 Lumen.
Lichtquelle	LED
Licht Lebensdauer	20000 Std. Normal / 30000 Std. Eco
Betriebskosten	0,00 € da LED
Focus	manuell
Zoom	manuell 1.1
Objektiv	F=2,4-2,5 f=22,00-24,10 mm
Projektionsverhältnis	-
Audio	1 x 10W
Anschlüsse	2x HDMI in Mini Jack Audio out USB in RS232C Din 9 pin in

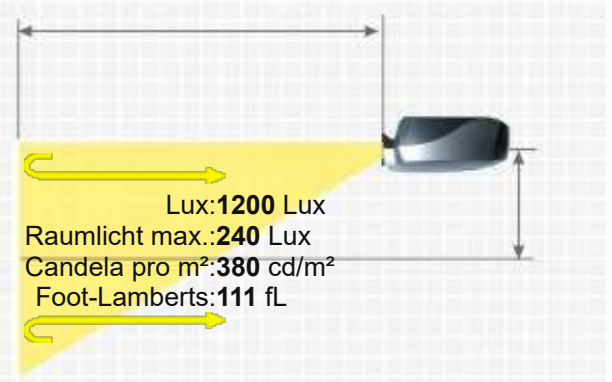

16/10 Leinwandbreite:200 cm
. Leinwand :1 Gain



Deckenmontage	Ja, ist möglich.
Stromverbrauch	215W
Maße BxHxT	303,5 x 107,4 x 220,7 mm (11,9"x4,2"x8,7") 7.13 L/dm³
Betriebsgeräusch	34 / 28 dB im Eco Mode
Gewicht	2,60 kg / 4,41 lbs.
Keystone-Korrektur	-
Ausleuchtung	95%
Frequenz	H-sync: 15-102 kHz V-sync: 23-120 Hz
Foot-Lamberts	111 fL / max. 556 cm Bildbreite
Candela pro m²	388.5 cd/m²
Ausstattung (Extras)	■ Real Full HD 3D ■ Full HD 1080P kompatibel ■ Direkt Power Off ■ Eco Mode
Screen Mirroring	Nur optional Chromecast / Fire TV / Apple TV / Mi Box Partnerlinks
Baujahr	2022 // Letzte Datenänderung: 2026-05-05 Angelegt: 2023-06-22 11:07:45



Mehr Details

HCinema
https://www.hcinema.de/pro/benqlw550.html

Aufgrund unseres stetigen Engagements für die kontinuierliche Verbesserung der Qualität unserer Projektoren-Datenbank, kann diese Broschüre auch ohne Vorankündigung Änderungen unterworfen werden. HCinema haftet nicht für eventuelle, in den Produktbeschreibungen enthaltene Fehler oder Auslassungen.