Barco MGP D5 - DICOM THEATER Lite



Kurze Vorstellung des Barco MGP D5 - DICOM THEATER Lite. Der DLP Projektor hat eine SXGA+ 1400 x 1050 Auflösung und einen Kontrast von 2000:1. Eine eingebaute horizontale und vertikale Keystone-Korrekturt bringt Freiheit beim Aufstellen des Projektors.
Eine Bildbreite von bis zu 389 cm ist möglich. Bei Raumlicht sollte das Bild jedoch kleiner gewählt werden. Wir empfehlen max. 259 cm. Die nur 28 Dezibel Betriebsgeräusch machen die Projektion leise. Der Projektor kam 2004 auf den Markt und wird vom Hersteller nicht mehr verkauft.

Kurzvorstellung Beta 2.5				
Projektionssystem	1 x DC2 DLP Chip SXGA 4/3 Ti Digital Light Processing Chip			
Ansi-Lumen	Projektor	2000	Leinwand	667 Lux (bei 200 cm Leinwand)
Kontrast	Projektor	2000:1 full on/off	Leinwand	2000:1 full on/off
Schwarzwert	Projektor	1,0000 min. Lumen	Leinwand	0.334 min. Lumen
Offset	-			
Auflösung	SXGA+ 1400 x 1050 1.470.000 Pixel UXGA 1600 x 1200 komprimiert			
Wiedergabesignale	PAL, PAL-M, PAL-N, SECAM, NTSC, EDTV HDTV 720p, 1080i,			
Einsatzgebiet	Standard-Portabel | Externe Schulungen und Unternehmenspräsentationen sowie Produktpräsentationen. Mittlere Bildbreite oder Räume mit wenig Raumlicht max. 100 Lumen.			
Lichtquelle	250W UHP Lampe			
Licht Lebensdauer	2000 Std. 4000 Std. im Eco Mode			
Betriebskosten	-			
Focus	manuell			
Zoom	manuell 1,27			
Objektiv	F=2,75-3,1 f=33-42 mm			
Projektionsverhältnis	-			
Audio	-			
Anschlüsse	2x 15 pin HDDSUB (analog RGB) 1x DVI-D (digital RGB) 3x RCA (component YUV) 1x 4-pin Mini DIN (S-video Y/C) 1x RCA (composite video) 2x 3.5 mm stereo mini jack (data / video)			

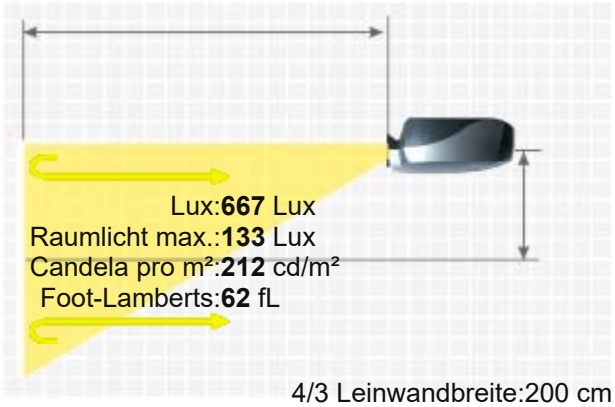

4/3 Leinwandbreite:200 cm
. Leinwand:1 Gain

BARCO MGP D5 - DICOM THEATER

	2x RS232 9-pin DSUB (control) in/out 1x RJ45 TCP/IP network port 1x USB (mouse control and firmware upgrade) 1x 3.5mm mini jack RC repeater 1x 15 pin HDDSUB (analog RGB) 1x 3.5 mm stereo mini jack, variable line level
	
Deckenmontage	Ja
Stromverbrauch	350W
Maße BxHxT	278 x 88 x 244 mm (10,9"x3,5"x9,6") 5.97 L/dm³
Betriebsgeräusch	28dB
Gewicht	3,40 kg / 7,5 lbs.
Keystone-Korrektur	Vertikal und horizontal
Ausleuchtung	-
Frequenz	H-sync: 15-150 kHz V-sync: 48-190 Hz Bandbreite max.: 205 MHz
Foot-Lamberts	62 fL / max. 389 cm Bildbreite
Candela pro m²	217 cd/m²
Ausstattung (Extras)	■ Eco Mode ■ Fernbedienung mit Laserpointer und Maussteuerung ■ Lan Netzwerk kompatibel. ■ 4 Segmente Farbrad ■ Dicom Simulation
Screen Mirroring	-

Optional erhältliche Objektive

Name	Ratio	Abstand	Shift V	Shift H	Zoom
Fix Wechselobjektive					
Barco Objektiv 1	1:1	2 m	58% Fix		Kein Zoom

Baujahr	2004 // Letzte Datenänderung: 2023-08-04
	
Mehr Details	https://www.hcinema.de/pro/barcodicomtheaterlite.html

Aufgrund unseres stetigen Engagements für die kontinuierliche Verbesserung der Qualität unserer Projektoren-Datenbank, kann diese Broschüre auch ohne Vorankündigung Änderungen unterworfen werden. HCinema haftet nicht für eventuelle, in den Produktbeschreibungen enthaltene Fehler oder Auslassungen.