# ASK Proxima M20




| | |
|---|---|
| Kurzvorstellung<br>Beta 2.5 | Hersteller ASK Proxima bietet mit dem M20 einen Micro-Portabel DLP Projektor mit XGA 1024 x 768 Auflösung und einem Kontrast von 1800:1 an.<br>Eine Bildbreite von bis zu 399 cm ist möglich. Bei Raumlicht sollte das Bild jedoch kleiner gewählt werden. Wir empfehlen max. 266 cm. Des Weiteren kann der Projektor 1080P ohne Probleme abspielen. Er kam 2008 auf den Markt und wird jetzt nicht mehr vom Hersteller ASK Proxima angeboten, ist in unserer Projektoren-Datenbank aber immer noch sehr beliebt. Leider können wir, für das Modell keine Ersatzlampe mehr anbieten, weder Originale noch Nachbau. |
| Projektionssystem |  1 x 0,55" DLP Chip<br>XGA 4/3 Ti Digital Light Processing Chip |

| | Projektor | Leinwand |
|---|---|---|
| Ansi-Lumen | 2100 / 1550 im Eco Mode | 700 Lux (bei 200 cm Leinwand) |
| Kontrast | 1800:1 full on/off | 1800:1 full on/off |
| Schwarzwert | 1,1667 min. Lumen | 0.39 min. Lumen |

| | |
|---|---|
| Offset | - |
| Auflösung | XGA 1024 x 768<br>786.432 Pixel<br>UXGA 1600 x 1200 komprimiert |
| Wiedergabesignale | PAL, SECAM, NTSC, HDTV 720p, 1080i, 1080p EDTV 480p, 576p |
| Einsatzgebiet | Micro-Portabel \| Mobile Präsentationen und externe Schulungen.<br>Mittlere Bildbreite oder Räume mit wenig Raumlicht max. 100 Lumen. |
| Lichtquelle | 165 / 132W im Eco Mode Lampe<br>Artikel Nr.: LMP19214 |



| | |
|---|---|
| Licht Lebensdauer | 2000 Std. 3000 Std. im Eco Mode |
| Betriebskosten | - |
| Focus | manuell |
| Zoom | manuell 1.1 |
| Objektiv | - |
| Projektionsverhältnis | - |
| Audio | 1W Mono |

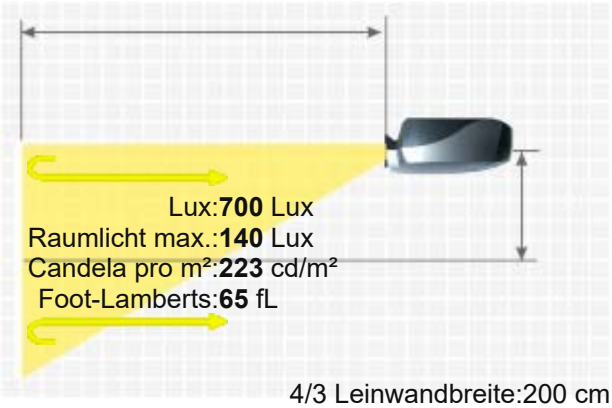


4/3 Leinwandbreite:200 cm
. Leinwand :1 Gain

| | |
|---|---|
| Anschlüsse | D-sub 15 pin in<br>S-Video in<br>Cinch Video in<br>Mini Jack Audio in |
| Deckenmontage | Nein |
| Stromverbrauch | 185W |
| Maße BxHxT | 210,8 x 62,5 x 182,9 mm (8,3"x2,5"x7,2") 2.37 L/dm³ |
| Betriebsgeräusch | 35dB |
| Gewicht | 1,25 kg / 2,76 lbs. |
| Keystone-Korrektur | Vert.: +/-30° |

ASK PROXIMA M20

| | |
|---|---|
| Ausleuchtung | - |
| Frequenz | H-sync: 31-92 kHz<br>V-sync: 50-85 Hz |
| Foot-Lamberts | 65 fL / max. 399 cm Bildbreite |
| Candela pro m² | 227.5 cd/m² |
| Ausstattung (Extras) | ■ Full HD 1080P kompatibel<br>■ Freeze<br>■ Blank (Schwarzbild Taste)<br>■ Eco Mode<br>■ Kensington Slot<br>■ Gamma-Korrektur<br>■ Passwortschutz<br>■ BrilliantColor™<br>■ Fernbedienung mit Maussteuerung<br>■ Overscan Einstellbar<br>■ Digital Zoom<br>■ 5 Segmente Farbrad |
| Screen Mirroring | - |
| Baujahr | 2008 // Letzte Datenänderung: 2023-08-04 |
| Mehr Details | HCinema<br>https://www.hcinema.de/pro/askproximam20.html |

Aufgrund unseres stetigen Engagements für die kontinuierliche Verbesserung der Qualität unserer Projektoren-Datenbank, kann diese Broschüre auch ohne Vorankündigung Änderungen unterworfen werden. HCinema haftet nicht für eventuelle, in den Produktbeschreibungen enthaltene Fehler oder Auslassungen.