ASK Proxima C445



Kurzvorstellung Beta 2.5	Der ASK Proxima C445 LCD Beamer hat 3500 Ansi-Lumen einen Kontrast von 1000:1 und eine XGA 1024 x 768 Auflösung. Mit der Lens Shift Funktion lässt sich der Projektor sehr frei aufstellen. 515 cm Bildbreite wird der Projektor gut ausleuchten können. Räume mit Restlicht schafft der Projektor mit einer geringeren Bildbreite, max. 343 cm würden wir hier empfehlen. Das Modell wurde von ASK Proxima 2006 gebaut und ist nicht mehr aktuell.
Projektionssystem	3 x 0,7" LCD TFT Panel mit MLA XGA 4/3 Liquid Crystal Display with Micro Lense Array
Ansi-Lumen	3500
Kontrast	1000:1 full on/off
Schwarzwert	3,5000 min. Lumen
Offset	-
Auflösung	XGA 1024 x 768 786.432 Pixel UXGA 1600 x 1200 komprimiert
Wiedergabesignale	PAL, SECAM, NTSC, HDTV 720p, 1080i, EDTV 480p, 576p
Einsatzgebiet	Standard-Portabel | Externe Schulungen und Unternehmenspräsentationen sowie Produktpräsentationen. Mittlere Bildbreite oder Räume mit etwas mehr Raumlicht max 200 Lumen.
Lichtquelle	285W UHP Lampe Artikel Nr.: SP-LAMP-027
Licht Lebensdauer	2000 Std.
Betriebskosten	-
Focus	manuell
Zoom	manuell 1,2
Objektiv	F=1,7-2,1 f=24-30 mm
Projektionsverhältnis	-
Audio	2 x 3W
Anschlüsse	DVI in D-sub 15pin in und out YUV in S-Video in Cinch Video in

Projektor

Leinwand

1167 Lux (bei 200 cm Leinwand)

1000:1 full on/off

1.171 min. Lumen



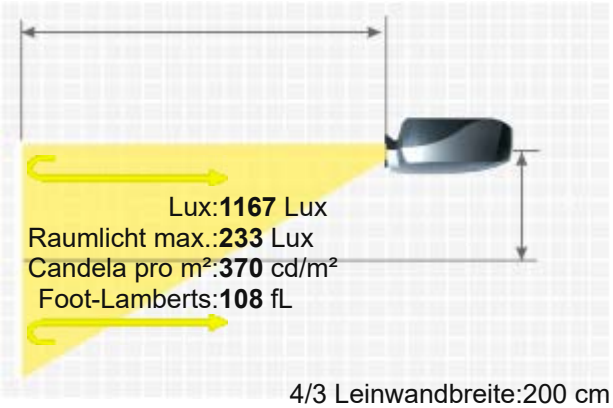

4/3 Leinwandbreite:200 cm
. Leinwand :1 Gain

ASK PROXIMA C445

	2 x Cinch Stero in RS232C Din9pin RJ45 Mini jack in und out Remote in



Deckenmontage	Ja
Stromverbrauch	400W
Maße BxHxT	419 x 130 x 315 mm (16,5"x5,1"x12,4") 17.16 L/dm³
Betriebsgeräusch	32dB
Gewicht	6,00 kg / 13,23 lbs.
Keystone-Korrektur	Vert.: +/-40° Hori.: +/-20°
Ausleuchtung	95%
Frequenz	H-sync: 15-91 kHz V-sync: 50-120 Hz Bandbreite max.: 140 MHz
Foot-Lamberts	108 fL / max. 515 cm Bildbreite
Candela pro m²	378 cd/m²
Ausstattung (Extras)	■ Freeze ■ Blank (Schwarzbild Taste) ■ Kensington Slot ■ Steuerung über Web-Browser ■ Overscan Einstellbar ■ Lan Netzwerk kompatibel.
Screen Mirroring	-
Zu beachten	Ratioangabe im Prospekt stimmt nicht.

Optional erhältliche Objektive

Name	Ratio	Abstand	Shift V	Shift H	Zoom
		Zoom Wechselobjektive			
Lens 040	3.9-7.4:1	7.8-14.8 m	50%		manuell
Lens 039	1.9-3.9:1	3.8-7.8 m	50%		manuell
Lens 038	1.2-2:1	2.4-4 m	50%		manuell
		Fix Wechselobjektive			
Lens 037	0.8:1	1.6 m	0.0% Fix		Kein Zoom

Baujahr	2006 // Letzte Datenänderung: 2023-08-04



Mehr Details	HCinema https://www.hcinema.de/pro/askproximac445.html

Aufgrund unseres stetigen Engagements für die kontinuierliche Verbesserung der Qualität unserer Projektoren-Datenbank, kann diese Broschüre auch ohne Vorankündigung Änderungen unterworfen werden. HCinema haftet nicht für eventuelle, in den Produktbeschreibungen enthaltene Fehler oder Auslassungen.