ASK Proxima C110



Kurzvorstellung Beta 2.5	Der Standard-Portabel C110 DLP Projektor von ASK Proxima hat 1500 Ansi-Lumen einen Kontrast von 2000:1 und eine SVGA 800 x 600 Auflösung. 1500 Ansi-Lumen sorgen dafür, dass auch eine Bildbreite von 337 cm möglich ist. Wenn Raumlicht vorhanden ist, dann sollte das Bild jedoch max. 225 cm breit sein. Der Projektor kam 2004 auf den Markt und wird vom Hersteller nicht mehr verkauft.
Projektionssystem	1 x 0,55" DDR DLP Chip SVGA 4/3 Ti Digital Light Processing Chip

	Projektor	Leinwand
Ansi-Lumen	1500 / 1100 im Eco Mode	500 Lux (bei 200 cm Leinwand)
Kontrast	2000:1 full on/off	2000:1 full on/off
Schwarzwert	0,7500 min. Lumen	0.25 min. Lumen

Offset	-
Auflösung	SVGA 800 x 600 480.000 Pixel XGA 1024×768 komprimiert
Wiedergabesignale	PAL, SECAM, NTSC, HDTV 720p, 1080i,
Einsatzgebiet	Standard-Portabel | Externe Schulungen und Unternehmenspräsentationen sowie Produktpräsentationen. Kleine Bildbreite oder Räume mit sehr wenig Raumlicht unter 100 Lumen..
Lichtquelle	200W SHP Lampe Artikel Nr.: SP-LAMP-018



Licht Lebensdauer	3000 Std.
Betriebskosten	-
Focus	manuell
Zoom	manuell 1,2
Objektiv	-
Projektionsverhältnis	-
Audio	1 x 2,5W Mono
Anschlüsse	M1-DA (DVI) D-sub 15pin in Cinch Video in Cinch stereo in Mini Jack out S-Video in

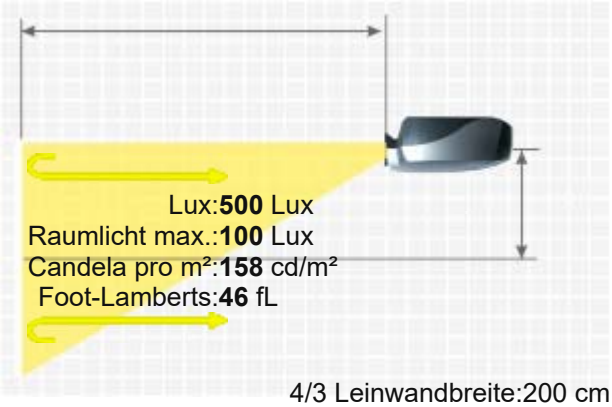

4/3 Leinwandbreite:200 cm
. Leinwand:1 Gain

ASK PROXIMA C110

	12V Trigger 
Deckenmontage	Ja
Stromverbrauch	250W
Maße BxHxT	249 x 106 x 327 mm (9,8"x4,2"x12,9") 8.63 L/dm³
Betriebsgeräusch	39 / 37 dB im Eco Mode
Gewicht	3,10 kg / 6,83 lbs.
Keystone-Korrektur	Vert.: +/-10°
Ausleuchtung	-
Frequenz	H-sync: 31,5-80 kHz V-sync: 50-85 Hz Bandbreite max.: 95 MHz
Foot-Lamberts	46 fL / max. 337 cm Bildbreite
Candela pro m²	161 cd/m²
Ausstattung (Extras)	■ Freeze ■ Blank (Schwarzbild Taste) ■ Eco Mode ■ Kensington Slot ■ Fernbedienung mit Laserpointer und Maussteuerung ■ Overscan Einstellbar ■ Digital Zoom ■ W-Lan optional über LiteShow Modul
Screen Mirroring	-
Baujahr	2004 // Letzte Datenänderung: 2023-10-26



Mehr Details

HCinema

https://www.hcinema.de/pro/askproximac110.html

Aufgrund unseres stetigen Engagements für die kontinuierliche Verbesserung der Qualität unserer Projektoren-Datenbank, kann diese Broschüre auch ohne Vorankündigung Änderungen unterworfen werden. HCinema haftet nicht für eventuelle, in den Produktbeschreibungen enthaltene Fehler oder Auslassungen.