ACTO LX640



ACTO LX640

Kurzvorstellung Beta 2.5	Der LX640 kurz vorgestellt: Der ACTO LCD Projektor bietet 2700 Ansi-Lumen einen Kontrast von 800:1 und eine XGA 1024 x 768 Auflösung. Bis zu 453 cm Bildbreite kann der Projektor gut ausleuchten durch die 2700 Ansi-Lumen. Bei Raumlicht sollte die Bildbreite aber am besten unter 302 cm liegen. Das Modell wurde von ACTO 2009 gebaut und ist nicht mehr aktuell.
Projektionssystem	3 x 0,63" LCD TFT Panel XGA 4/3 Liquid Crystal Display

	Projektor	Leinwand
Ansi-Lumen	2700	900 Lux (bei 200 cm Leinwand)
Kontrast	800:1 full on/off	800:1 full on/off
Schwarzwert	3,3750 min. Lumen	1.129 min. Lumen

Offset	-
Auflösung	XGA 1024 x 768 786.432 Pixel
Wiedergabesignale	PAL, SECAM, NTSC, HDTV 720p, 1080i, EDTV 480p, 576p
Einsatzgebiet	Standard-Portabel | Externe Schulungen und Unternehmenspräsentationen sowie Produktpräsentationen. Mittlere Bildbreite oder Räume mit wenig Raumlicht max. 100 Lumen.
Lichtquelle	230W NSH Lampe Artikel Nr.: 3700161500



Licht Lebensdauer	3000 Std. 4000 im Eco Mode
Betriebskosten	-
Focus	manuell
Zoom	manuell 1.2
Objektiv	F=2,3-2,5 f=18,82-22,60 mm
Projektionsverhältnis	-
Audio	7W Mono

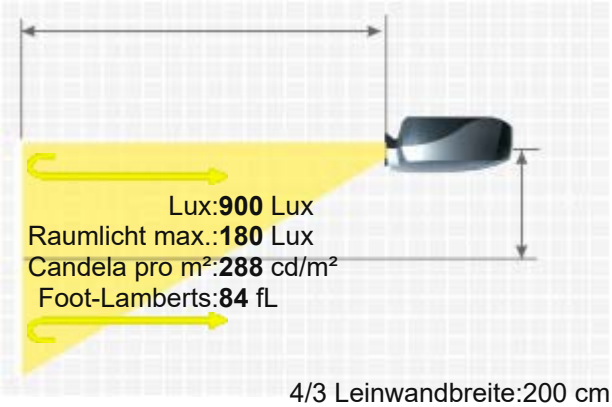

4/3 Leinwandbreite:200 cm
. Leinwand:1 Gain

Anschlüsse	D-sub 15 pin in und out S-Video in Cinch Video in RS232C Mini jack Stereo in
Deckenmontage	Ja
Stromverbrauch	280W
Maße BxHxT	345 x 94 x 245 mm (13,6"x3,7"x9,6") 7.95 L/dm³
Betriebsgeräusch	34 / 29 dB im Eco Mode
Gewicht	3,20 kg / 7,05 lbs.
Keystone-Korrektur	Vert.: +/-30° automatisch
Ausleuchtung	85%

Frequenz	H-sync: 15-100 kHz V-sync: 50-100 Hz
Foot-Lamberts	84 fL / max. 453 cm Bildbreite
Candela pro m²	294 cd/m²
Ausstattung (Extras)	■ Eco Mode ■ Automatische und manuelle vertikale Keystone-Korrektur
Screen Mirroring	-
Baujahr	2009 // Letzte Datenänderung: 2023-08-04
Mehr Details	HCinema https://www.hcinema.de/pro/actolx640.html

Aufgrund unseres stetigen Engagements für die kontinuierliche Verbesserung der Qualität unserer Projektoren-Datenbank, kann diese Broschüre auch ohne Vorankündigung Änderungen unterworfen werden. HCinema haftet nicht für eventuelle, in den Produktbeschreibungen enthaltene Fehler oder Auslassungen.