# ACTO DX450



| | |
|---|---|
| Kurzvorstellung<br>Beta 2.5 | Der ACTO DX450 3D DLP Beamer hat 3500 Ansi-Lumen einen Kontrast von 2600:1 und eine XGA 1024 x 768 Auflösung.<br>Eine Bildbreite von bis zu 515 cm ist möglich, wenn die Bildbreite kleiner ist (wir empfehlen max. 343 cm) sind auch Räume mit Restlicht kein Problem. Er kam 2013 auf den Markt und wird jetzt nicht mehr vom Hersteller ACTO angeboten. |
| Projektionssystem | 1 x 0,55" DLP Chip<br>XGA 4/3 Ti Digital Light Processing Chip |

| | Projektor | Leinwand |
|---|---|---|
| Ansi-Lumen | 3500 | 1167 Lux (bei 200 cm Leinwand) |
| Kontrast | 2600:1 full on/off | 2600:1 full on/off |
| Schwarzwert | 1,3462 min. Lumen | 0.449 min. Lumen |

| | |
|---|---|
| Offset | - |
| Auflösung | XGA 1024 x 768<br>786.432 Pixel<br>SXGA 1280 x 1024 komprimiert |
| Wiedergabesignale | PAL, SECAM, NTSC, HDTV 720p, 1080i, EDTV 480p, 576p |
| 3D Kompatibilität | Frame Sequential (3D Ready) |
| Einsatzgebiet | Standard-Portabel \| Externe Schulungen und Unternehmenspräsentationen sowie Produktpräsentationen.<br>Mittlere Bildbreite oder Räume mit etwas mehr Raumlicht max 200 Lumen. |
| Lichtquelle | 230W SHP Lampe |
| Licht Lebensdauer | 3000 Std. |
| Betriebskosten | - |
| Focus | manuell |
| Zoom | manuell 1.16 |
| Objektiv | - |
| Projektionsverhältnis | - |
| Audio | 2 x 2W |
| Anschlüsse | 2 x D-sub 15 pin in<br>S-Video in<br>Cinch Video in<br>RS232C<br>USB |
| Deckenmontage | Ja |
| Stromverbrauch | 350W |
| Maße BxHxT | 264 x 92 x 208 mm (10,4"x3,6"x8,2") 5.05 L/dm³ |
| Betriebsgeräusch | 36dB |
| Gewicht | 2,50 kg / 5,51 lbs. |
| Keystone-Korrektur | Vert.: +/-15° |
| Ausleuchtung | 95% |

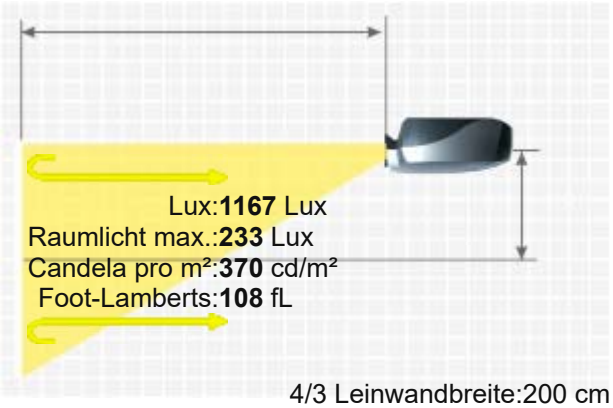


4/3 Leinwandbreite:200 cm
. Leinwand:1 Gain

ACTO DX450

| | |
|---|---|
| Frequenz | H-sync: 15-110 kHz<br>V-sync: 50-80 Hz |
| Foot-Lamberts | 108 fL / max. 515 cm Bildbreite |
| Candela pro m² | 378 cd/m² |
| Ausstattung (Extras) | - |
| Screen Mirroring | - |
| Baujahr | 2013 // Letzte Datenänderung: 2023-08-04 |

Mehr Details

HCinema

https://www.hcinema.de/pro/actodx450.html

Aufgrund unseres stetigen Engagements für die kontinuierliche Verbesserung der Qualität unserer Projektoren-Datenbank, kann diese Broschüre auch ohne Vorankündigung Änderungen unterworfen werden. HCinema haftet nicht für eventuelle, in den Produktbeschreibungen enthaltene Fehler oder Auslassungen.