ACTO AT 719



Kurzvorstellung Beta 2.5	Der ACTO AT 719 Standard-Portabel LCD Beamer hat 1000 Ansi-Lumen einen Kontrast von 350:1 und eine SVGA 800 x 600 Auflösung. Die Lebensdauer der Lampe beträgt bis zu 4000 Stunden, was bei einem täglichen schauen von 2 Stunden über 5.5 Jahre wären. Eine Bildbreite von bis zu 275 cm ist möglich, da der Projektor 1000 Ansi-Lumen hat. Wenn Raumlicht vorhanden ist dann sollte das Bild jedoch max. 183 cm breit sein. Dieses Modell wird von ACTO nicht mehr angeboten.
Projektionssystem	LCD TFT Panel SVGA 4/3 Liquid Crystal Display

	Projektor	Leinwand
Ansi-Lumen	1000	333 Lux (bei 200 cm Leinwand)
Kontrast	350:1 full on/off	350:1 full on/off
Schwarzwert	2,8571 min. Lumen	0.96 min. Lumen

Offset	-
Auflösung	SVGA 800 x 600 480.000 Pixel XGA 1024 x 768 komprimiert
Wiedergabesignale	PAL/SECAM/NTSC/NTSC 4.43
Einsatzgebiet	Standard-Portabel | Externe Schulungen und Unternehmenspräsentationen sowie Produktpräsentationen. Kleine Bildbreite oder Räume mit sehr wenig Raumlicht unter 100 Lumen..
Lichtquelle	- Lampe
Licht Lebensdauer	4000 Std.
Betriebskosten	-
Focus	manuell
Zoom	manuell 1,32
Objektiv	F=2,3-2,6 f=28-37 mm
Projektionsverhältnis	-
Audio	-
Anschlüsse	-
Deckenmontage	-
Stromverbrauch	-
Maße BxHxT	-
Betriebsgeräusch	-

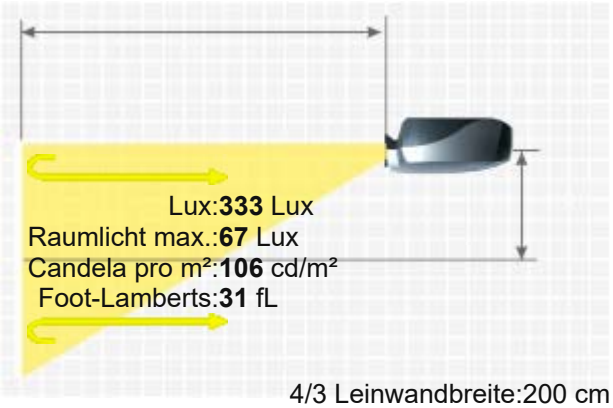

4/3 Leinwandbreite:200 cm
. Leinwand:1 Gain

Gewicht	2,30 kg / 5,07 lbs.
Keystone-Korrektur	-
Ausleuchtung	-
Frequenz	-
Foot-Lamberts	31 fL / max. 275 cm Bildbreite
Candela pro m²	108.5 cd/m²
Ausstattung (Extras)	-
Screen Mirroring	-

ACTO AT 719

Baujahr	- // Letzte Datenänderung: 2023-10-26

Mehr Details

https://www.hcinema.de/pro/actoat719.html

Aufgrund unseres stetigen Engagements für die kontinuierliche Verbesserung der Qualität unserer Projektoren-Datenbank, kann diese Broschüre auch ohne Vorankündigung Änderungen unterworfen werden. HCinema haftet nicht für eventuelle, in den Produktbeschreibungen enthaltene Fehler oder Auslassungen.